EURODRIVESHAFTS

Мы являемся одним из крупнейших в Центральной и Восточной Европе импортёром запасных частей, передающих крутящий момент таких как:
- шрусы
- полуоси
- крестовины
- подвесные подшипники
- элементы карданных валов

Сотрудничаем с поставщиками всего мира: Турция, Германия, Великобритания, США, Тайвань, Китай, Италия.

Нашими клиентами являются: оптовые склады, магазины, авторемонтные мастерские, сервисы по ремонту карданных валов и индивидуальные покупатели.

В нашем предложении Вы найдёте запчасти таких марок:
- DRIVESHAFT PARTS
- ECOJOINT
- KANCA
- AKKUSAN
- INTECH
- TIRSAN
- MATSUBA
- URAWA
- KOYO
- INA
- SPICER

Мы являемся исключительным дистрибьютором на польском рынке отличного качества японских крестовин марки MATSUBA.

Являемся современной динамически развивающейся фирмой нацеленной на потребности рынка.
Наша цель – поставка нашим клиентам товаров наивысшего качества, профессиональное обслуживание и конкурентные цены. Идя на встречу нашим клиентам, постоянно расширяем наше предложение и вводим новые продукты. Это всё привело к тому, что нам поверили уже тысячи фирм в Польше и заграницей, а также миллионы индивидуальных покупателей во всём мире. Мы предлагаем самый широкий ряд продуктов, связанных с передачей крутящего момента, на польском рынке!!! Гарантируем широкий ассортимент, удобные условия оплаты и выгодные скидки, а также самые низкие цены на рынке. Доставляем товар для автомастерских, сервисов, магазинов и индивидуальных покупателей всей страны в течение 24 часов с момента заказа.

ОГЛАВЛЕНИЕ

ШЛИЦЕВОЕ СОЕДИНЕНИЕ 4
ФЛАНЕЦ ВИЛКА 43
ВИЛКА ПРИВАРНАЯ 112
ВИЛКА ПРИВАРНАЯ - MECHANIX 134
КОМПЛЕКТ ПОД ОПОРУ КАРДАННОГО ВАЛА 137
КОРПУС КАРДАННОГО ВАЛА 149
ТРУБА КАРДАННОГО ВАЛА 162
ШРУСЫ КАРДАННЫХ ВАЛОВ 164
МУФТЫ 174
ДВОЙНОЙ ШАРНИР 176
БАЛАНСИРОВОЧНЫЕ ПЛАСТИНЫ 181
ШЛИЦЕВЫЕ ВТУЛКИ 182
ШАРНИРЫ КАРДАННОГО ВАЛА 185
ФЛАНЦЫ СО ШЛИЦАМИ 188

ТИП	ШЛИЦЕВОЕ СОЕДИНЕНИЕ
1	 втулка с ушами + шлицевой конец
2	 шлицевой конец с ушами + втулка
3	 втулка с ушами + шлицевой конец под подшипник
4	 шлицевой конец с ушами + втулка под подшипник
5	 шлицевой конец с ушами + втулка

ШЛИЦЕВОЕ СОЕДИНЕНИЕ

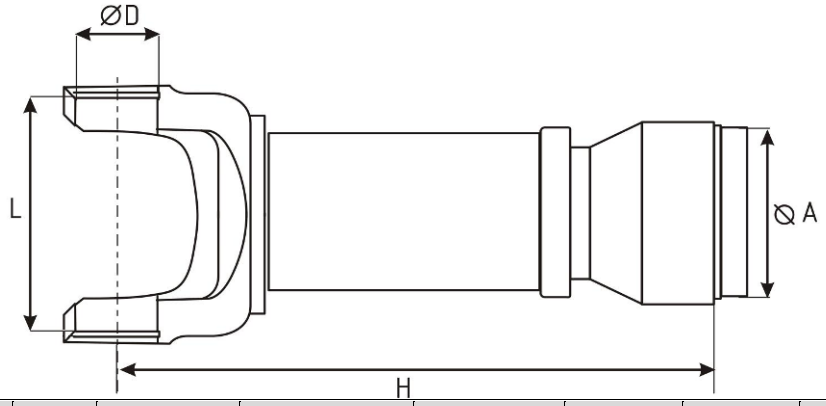

Шлицевое соединение	тип	Ø подшипника D (mm)	высота крестовины L (mm)	Ø под трубу A (mm)	Ø трубы (mm)	Ø подшипника (mm)	длинна H (mm)	каталожный номер
	1	19	48	27	32	-	170	SJ1948
	2	22	58,2	36,3	38	-	165	SJ2258
	1	23,8	34,6 - 38 (59,5)	41,1	45	-	165	SJ338
	1	23,8	61,3	47,8	50,8 x 1,63	-	126	SJ68710
	1	23,8	61,3	46,8	50,8 x 2,4	-	127	SJ6871050
	2	23,8	61,3	46	50 x 2	-	170	SJ6871050L
	5	23,8	61,3	47,8	50	-	180	SJ6871050U

Шлицевое соединение	**тип**	**Ø подшипника** D (mm)	**высота крестовины** L (mm)	**Ø под трубу** A (mm)	**Ø трубы** (mm)	**Ø подшипника** (mm)	**длинна** H (mm)	**каталожный номер**
	2	23,8	61,3	56	60 x 2	-	170	SJ68710602W
	1	23,8	61,3	60,6	63 x 1,63	-	126	SJ6871060
	1	23,8	61,3	66,8	70 x 3	-	130	SJ6871070
	1	23,8	61,3	67	70	-	165	SJ6871070L
	2	23,8	61,3	46,1	50 x 2	-	170	SJ68710LW
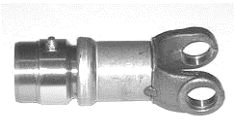	2	23,8	61,3	46,8	50,8 x 2,1	-	121	SJ68710W
	4	24	74	56,3	60 x 2	30	225	SJ2474-CB30W
	4	25	63,8	47,5	50	25	150	SJ2564-CB25W
	4	25	63,8	56,5	60 x 2	30	165	SJ2564BM-CB30W

Шлицевое соединение	**тип**	**Ø подшипника** D (mm)	**высота крестовины** L (mm)	**Ø под трубу** A (mm)	**Ø трубы** (mm)	**Ø подшипника** (mm)	**длинна** H (mm)	**каталожный номер**
	4	25	63,8	-	50	30	189	SJ2564-CB30
	4	25	63,8	56,7	60 x 2	30	175	SJ2564-CB30W-1
	2	26	69,8	46,1	50 x 2	-	255	SJ2670
	2	26	69,8	46,2	50,8 x 2,4	-	240	SJ2670240
	5	27	74,6	46,2	50,8 x 2,4	-	180	SJ1300U-1
	1	27	74,6	71,6	76 x 1,6	-	185	SJ1300
	1	27	74,6	46,1	50,8 x 2,4	-	160	SJ130050
	2	27	74,6	45	52 x 3,5	-	163	SJ130050163
	5	27	74,6	46,6	50,8 x 2,1	-	195	SJ130050U-1

Шлицевое соединение	**тип**	**Ø подшипника** D (mm)	**высота крестовины** L (mm)	**Ø под трубу** A (mm)	**Ø трубы** (mm)	**Ø подшипника** (mm)	**длинна** H (mm)	**каталожный номер**
	5	27	74,6	46,1	50	-	240	SJ130050U
	2	27	74,6	46,1	50,8 x 2,4	-	180	SJ130050W
	1	27	74,6	46	50,8 x 2,4	-	160	SJ130050W-1
	2	27	74,6	60	63,5 x 1,64	-	165	SJ130063
	2	27	74,6	56	60 x 2	-	177	SJ1300602W
	2	27	74,6	59	63,5 x 2,4	-	228	SJ130063228
	2	27	74,6	60	63	-	175	SJ130063-SP **SPICER**
	2	27	74,6	63	70 --> 50	-	224	SJ130070W
	2	27	74,6	66	70 x 2	-	177	SJ1300702W

Шлицевое соединение	**тип**	**Ø подшипника** D (mm)	**высота крестовины** L (mm)	**Ø под трубу** A (mm)	**Ø трубы** (mm)	**Ø подшипника** (mm)	**длинна** H (mm)	**каталожный номер**
	4	27	74,6	56,5	60 x 2	30	225	SJ1300-CB30W
	1	27	74,6	71,6	76,2 x 2,4	-	215	SJ1300L
	1	27	74,6	73	76,2	-	180	SJ1300N
	2	27	74,6	45,4	50 x 2	-	180	SJ1300-SP **SPICER**
	5	27	74,6	46,1	50	-	195	SJ1300U
	2	27	74,6	72,8	76,2 x 1,64	-	226	SJ1300W.01 **TEFLON!!!**
	1	27	81,8	46,2	50,8 x 2,4	-	155	SJ1310
	1	27	81,8	46	50,8 x 2,4	-	185	SJ1310185
	1	27	81,8	46,2	50,8 x 2,4	-	190	SJ1310190

Шлицевое соединение	тип	Ø подшипника D (mm)	высота крестовины L (mm)	Ø под трубу A (mm)	Ø трубы (mm)	Ø подшипника (mm)	длинна H (mm)	каталожный номер
	1	27	81,8	44,8	50	-	210	SJ1310210-SP **SPICER**
	2	27	81,8	44,3	50 x 3	-	190	SJ131050
	2	27	81,8	46	50 x 2	-	165	SJ1310501
	1	27	81,8	46	50,8 x 2,4	-	190	SJ1310502
	1	27	81,8	46	50,8 x 2,4	-	230	SJ1310502L
	1	27	81,8	44,9	50	-	200	SJ131050W
	1	27	81,8		60 x 2	-	200	SJ1310602W
	1	27	81,8	58,8	63,5 x 1,6	-	155	SJ131060
	2	27	81,8	60,5	63,5 x 1,6	-	185	SJ131060L

Шлицевое соединение	тип	Ø подшипника D (mm)	высота крестовины L (mm)	Ø под трубу A (mm)	Ø трубы (mm)	Ø подшипника (mm)	длинна H (mm)	каталожный номер
	2	27	81,8	58,7	63,5 x 2,4	-	190	SJ1310632
	3	27	81,8	59,6	63,5 x 2,1	35	225	SJ131063MSW
	2	27	81,8	59,6	63,5 x 2,1	-	225	SJ131063W
	2	27	81,8	66	70 x 2	-	200	SJ1310702W
	1	27	81,8	73,2	76 x 1,6	-	155	SJ131076
	1	27	81,8	71,4	76,2 x 2,4	-	187	SJ131076-1
	1	27	81,8	73	76,2 x 1,64	-	235	SJ131076L
	3	27	81,8	72,2	76,2 x 2,1	35	230	SJ131076MSW-1
	3	27	81,8	72,2 x 2,1	76,2	35	257	SJ131076MSW

Шлицевое соединение	**тип**	**Ø подшипника** D (mm)	**высота крестовины** L (mm)	**Ø под трубу** A (mm)	**Ø трубы** (mm)	**Ø подшипника** (mm)	**длинна** H (mm)	**каталожный номер**
	1	27	81,8	72	76,2 x 2,1	-	190	SJ131076-SP **SPICER**
	2	27	81,8	71,5	76,2 x 2,4	-	310	SJ131076XL
	3	27	81,8	72,2	76,2 x 2,1	40	235	SJ1310-CB40-SP **SPICER**
	4	27	81,8	73	76,2 x 1,64	45	245	SJ1310-CB45
	1	27	81,8	46,2	50,8 x 2,4	-	230	SJ1310L
	1	27	81,8	46,2	50,8 x 2,4	-	230	SJ1310L-W
	3	27	81,8	72,6	76,2 x 1,64	35	250	SJ1310MS
	3	27	81,8	71,5	76,2 x 2,4	40	237	SJ1310MS1-SP **SPICER**
	3	27	81,8	71,5	76,2 x 2,4	35	265	SJ1310MS-SP **SPICER**

Шлицевое соединение	тип	Ø подшипника D (mm)	высота крестовины L (mm)	Ø под трубу A (mm)	Ø трубы (mm)	Ø подшипника (mm)	длинна H (mm)	каталожный номер
	1	27	81,8	47,5	50	-	185	SJ1310NW
	1	27	81,8	46,2	50 x 2	-	160	SJ1310-SP **SPICER**
	5	27	81,8	46,2	50	-	185	SJ1310U
	1	27	81,8	47,5	50	-	170	SJ1310W
	1	27	92	72,2	76,2 x 2,1	-	190	SJ1330
	2	27	92	59,3	63,5 x 2,1	-	242	SJ1330242
	1	27	92	85,7	88,9 x 1,64	-	230	SJ133086-SP **SPICER**
	3	27	92	72,2	76,2 x 2,1	35	232	SJ1330MSW
	5	27	92	46,2	50,8 x 2,4	-	195	SJ1330U

Шлицевое соединение	тип	Ø подшипника D (mm)	высота крестовины L (mm)	Ø под трубу A (mm)	Ø трубы (mm)	Ø подшипника (mm)	длинна H (mm)	каталожный номер
	1	28	56,2 (80)	39	45	-	210	SJGUMZ6
	1	29	52 (77)	58,5	63,5 x 2,4	-	208	SJGUIS52
	1	29	52 (76,5)	60	63,5 x 1,64	-	290	SJTH
	1	29	52 (76,5)	60	63,5	-	235	SJTH1
	1	29	52 (76,5)	60	63,5 x 1,7	-	235	SJTH2
	2	30	55 - 60 (88)	---	50	-	175	SJ3055175W
	1	30	55 - 60 (88)	45,2	50	-	220	SJ3055220W
	1	30	55 - 60 (88)	45,2	50	-	440	SJ3055440W
	1	30	55 - 60 (88)	44,2	50 x 3	-	163	SJ3055W

Шлицевое соединение	**тип**	**Ø подшипника** D (mm)	**высота крестовины** L (mm)	**Ø под трубу** A (mm)	**Ø трубы** (mm)	**Ø подшипника** (mm)	**длинна** H (mm)	**каталожный номер**
	2	30	81,8	44,2	50 x 3	-	195	SJ28710
	2	30	81,8	46	50 x 2	-	240	SJ28710240
	2	30	81,8	44,4	50 x 3	-	240	SJ2871050
	2	30	81,8	44	50 x 3	-	215	SJ2871050-1
	2	30	81,8	44	50 x 3	-	246	SJ2871050-2
	2	30	81,8	44,1	50 x 3	-	240	SJ2871050W
	2	30	81,8	54	60 x 3	-	207	SJ2871060
	2	30	81,8	54	60 x 3	-	175	SJ2871060-1
	2	30	81,8	56	60 x 2	-	240	SJ28710602

Шлицевое соединение	тип	Ø подшипника D (mm)	высота крестовины L (mm)	Ø под трубу A (mm)	Ø трубы (mm)	Ø подшипника (mm)	длинна H (mm)	каталожный номер
	2	30	81,8	54,1	60 x 3	-	205	SJ2871060W
	2	30	81,8	64,2	70 x 2	-	240	SJ2871070
	2	30	81,8		70 x 3	-	256	SJ2871070256
	2	30	81,8	64	70 x 3	-	185	SJ28710703
	2	30	81,8	66	70 x 3	-	210	SJ2871070S
	2	30	81,8	71,5	76,2 x 2,4	-	250	SJ2871076
	4	30	81,8	71,4	76,2 x 2,4	47	215	SJ2871076-CB47
	2	30	81,8	71,5	76,2 x 2,4	-	190	SJ2871076W
	4	30	81,8	71,6	76,2 x 2,4	45	213	SJ28710-CB45

Шлицевое соединение	тип	Ø подшипника D (mm)	высота крестовины L (mm)	Ø под трубу A (mm)	Ø трубы (mm)	Ø подшипника (mm)	длинна H (mm)	каталожный номер
	4	30	81,8	66	70 x 2	47	215	SJ28710-CB47
	4	-	-	66,2	70	45	150	SY28710MBS
	4	30	81,8	64,2	70 x 2	45	205	SJ28710MBS
	4	30	81,8	71,5	76,2 x 2,4	45	210	SJ28710MBS45
	2	30	81,8	44,1	50 x 3	-	190	SJ28710W
	2	30	91,6	56	60 x 2	-	180	SJ3134
	2	30	91,6	56	60 x 2	-	180	SJ3134MX
	2	30,2	81,8	56	60 x 2	-	200	SJ68720602W
	2	30,2	81,8	66	70 x 2	-	200	SJ68720702W

Шлицевое соединение	**тип**	**Ø подшипника** D (mm)	**высота крестовины** L (mm)	**Ø под трубу** A (mm)	**Ø трубы** (mm)	**Ø подшипника** (mm)	**длинна** H (mm)	**каталожный номер**
	4	30,2	81,8	71,5	76,2 x2,4	45	210	SJ68720 MBS45
	4	30,2	81,8	71,6	76,2 x 2,4	47	245	SJ68720 MBS47
	2	30,2	81,8	44	50 x 3	-	208,5	SJ6872050
	2	30,2	81,8	44	50 x 3	-	185	SJ6872050185W
	2	30,2	81,8	44,2	50 x 3	-	240	SJ6872050W
	2	30,2	81,8	54,2	60 x 3	-	175	SJ6872060
	2	30,2	81,8	54,3	60 x 3	-	240	SJ6872060TRS
	2	30,2	81,8	55	60 x 2,5	-	195	SJ6872060W
	2	30,2	81,8		60 x 2	-		SJ68720602W

Шлицевое соединение	тип	Ø подшипника D (mm)	высота крестовины L (mm)	Ø под трубу A (mm)	Ø трубы (mm)	Ø подшипника (mm)	длинна H (mm)	каталожный номер
	2	30,2	81,8	64,2	70 x 3	-	185	SJ6872070
	4	30,2	81,8	66	70 x 2	45	211	SJ6872070-CB45
	4	30,2	81,8	66,4	70 x 3	47	185	SJ6872070-CB47
	2	30,2	81,8		70 x 2	-	200	SJ68720702W
	2	30,2	81,8	64,2	70 x 3	-	200	SJ6872070L
	2	30,2	81,8	71,7	76,2 x 2,4	-	193	SJ6872076
	2	30,2	81,8	73,1	76,2 x 1,64	-	190	SJ6872076-1
	2	30,2	81,8	71,5	76,2 x 2,4	-	250	SJ6872076250
	4	30,2	81,8	71,6	76,2 x 2,4	47	210	SJ6872076-CB47

Шлицевое соединение	тип	Ø подшипника D (mm)	высота крестовины L (mm)	Ø под трубу A (mm)	Ø трубы (mm)	Ø подшипника (mm)	длинна H (mm)	каталожный номер
	2	30,2	81,8	71,7	76,2 x 2,4	-	190	SJ6872076-SP SPICER
	4	30,2	81,8	71,1	76,2 x 2,4	47	215	SJ68720-CB47W
	4	30,2	81,8	66,2	70	45	210	SJ68720MBS
	4	30,2	81,8	66,3	70	50	215	SJ68720MBS-CB
	1	30,2	92	71,5	76,2 x 2,4	-	260	SJ1350
	1	30,2	92	72,2	76,2 x 2,1	-	195	SJ135076
	3	30,2	92	71,5	76,2 x 2,4	40	215	SJ1350MS
	3	30,2	92	71,5	76,2 x 2,4	40	235	SJ1350MS-GUM
	1	30,2	106,3	71,6	76,2 x 2,4	-	195	SJ1410

Шлицевое соединение	**тип**	**Ø подшипника** D (mm)	**высота крестовины** L (mm)	**Ø под трубу** A (mm)	**Ø трубы** (mm)	**Ø подшипника** (mm)	**длинна** H (mm)	**каталожный номер**
	1	30,2	106,3	72,2	76,2	-	215	SJ1410.W
	1	30,2	106,3	46	50,8 x 2,4	-	185	SJ141050
	1	30,2	106,3	55,8	63	-	220	SJ141063W
	1	30,2	106,3	71,4	76,2 x 2,4	-	211	SJ141076-SP SPICER
	1	30,2	106,3	84,2	88,9 x 2,4	-	193	SJ141089
	1	30,2	106,3	84	88,9 x 2,4	-	212	SJ141089L
	2	30,2	106,3	84,2	90 x 3	-	255	SJ141090
	3	30,2	106,3	71,6	76,2 x 2,4	40	235	SJ1410-CB40-SP SPICER
	1	30,2	106,3	72,2	76,2 x 2,1	-	221	SJ1410L

Шлицевое соединение	**тип**	**Ø подшипника** D (mm)	**высота крестовины** L (mm)	**Ø под трубу** A (mm)	**Ø трубы** (mm)	**Ø подшипника** (mm)	**длинна** H (mm)	**каталожный номер**
	3	30,2	106,3	71,6	76,2 x 2,4	40	240	SJ1410MS
	3	30,2	106,3	71,6	76,2 x 2,4	40	240	SJ1410MS-SP SPICER
	1	30,2	106,3	72,2	76,2 x 2,4	-	195	SJ1410N
	1	32	60,7 - 64 (91)	62,1	63,5	-	205	SJTD
	1	32	60,7 - 64 (91)	62,2	70	-	205	SJTD1
	1	33	93	64	70 x 3	-	225	SJGUIS66
	2	34,9	92,2	84,3	90 x 3	-	280	SJ68725L-SP SPICER
	2	34,9	92,2	84,3	90 x 3	-	230	SJ68725-SP SPICER
	1	34,9	106,3	71,6	76,2 x 2,4	-	198	SJ1480S

Шлицевое соединение	тип	Ø подшипника D (mm)	высота крестовины L (mm)	Ø под трубу A (mm)	Ø трубы (mm)	Ø подшипника (mm)	длинна H (mm)	каталожный номер
	2	34,9	106,3	71,6	76,2 x 2,4	-	247	SJ1480
	2	34,9	106,3	71,5	76,2 x 2,4	-	180	SJ1480180
	2	34,9	106,3	71,7	76,2 x 2,4	-	200	SJ1480200
	2	34,9	106,3	84,3	88,9 x 2,4	-	247	SJ148090
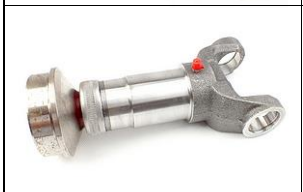	1	34,9	106,3	81	90 x 4,5	-	210	SJ148090-1
	2	34,9	106,3	84,1	88,9 x 2,4	-	220	SJ148090220
	2	34,9	106,3	84,2	88,8 x 2,4	-	245	SJ148090IF A
	2	34,9	106,3	84,3	90 x 3	-	245	SJ148090-SP SPICER
	1	34,9	106,3	84,1	90 x 3	-	224	SJ148090W

Шлицевое соединение	**тип**	**Ø подшипника** D (mm)	**высота крестовины** L (mm)	**Ø под трубу** A (mm)	**Ø трубы** (mm)	**Ø подшипника** (mm)	**длинна** H (mm)	**каталожный номер**
	1	34,9	106,3	85	88,9	-	205	SJ1480W
	2	34,9	106,3	-	88	-	254	SJ68730254
	1	34,9	126,2	84,1	88,9 x 2,4	-	215	SJ1550
	1	34,9	126,2	84	90	-	200	SJ1550-1
	1	34,9	126,2	81	90 x 4,5	-	210	SJ155090-SP SPICER
	3	34,9	126,2	84,3	90 x 3	45	260	SJ1550MS. W
	1	34,9	126,2	84,1	88,9 x 2,4	-	215	SJ1550-SP SPICER
	1	34,9	126,2	84,25	90 x 3	-	225	SJ1550-W
	1	34,9	126,2	84,7	88,9 x 2,1	-	210	SJ1550W2

Шлицевое соединение	**тип**	**Ø подшипника** D (mm)	**высота крестовины** L (mm)	**Ø под трубу** A (mm)	**Ø трубы** (mm)	**Ø подшипника** (mm)	**длинна** H (mm)	**каталожный номер**
	2	35	96,8	64,2	70 x 3	-	260	SJ58710
	2	35	96,8	64,1	70 x 3	-	190	SJ58710190
	2	35	96,8	64	70 x 3	-	190	SJ58710190-1
	2	35	96,8	65	70 x 3	-	241	SJ58710241
	2	35	96,8	67	76	-	320	SJ58710320
	2	35	96,8	84,2	89 x 2,4	-	320	SJ58710320-1
	2	35	96,8	64	70 x 3	-	320	SJ58710320-2
	2	35	96,8	64,1	70 x 3	-	225	SJ58710W
	2	35	96,8	64	70 x 3	-	250	SJ58710W1

Шлицевое соединение	тип	Ø подшипника D (mm)	высота крестовины L (mm)	Ø под трубу A (mm)	Ø трубы (mm)	Ø подшипника (mm)	длинна H (mm)	каталожный номер
	1	38	57 - 62 (100)	63,8	70 x 3	-	325	SJ38
	1	38	57 - 62 (100)	64	70 x 3	-	275	SJ38W-1
	2	38	89	44	50 x 3	-	235	SJ3889
	4	38	110	94	98 x 2	100	390	SJ38110-CB100
	4	38	110	94	98 x 2	65	300	SJ38110-CB65
	2	38	148	80	90 x 5	-	280	SJ38S
	1	39,7	115,9	83,3	88,9 x 2,4	-	200	SJ1510
	2	39,7	115,9	94,2	100 x 3	-	280	SJ1510100
	1	39,7	115,9	71,4	76,2 x 2,4	-	195	SJ151076

Шлицевое соединение	**тип**	**Ø подшипника** D (mm)	**высота крестовины** L (mm)	**Ø под трубу** A (mm)	**Ø трубы** (mm)	**Ø подшипника** (mm)	**длинна** H (mm)	**каталожный номер**
	2	39,7	115,9	84,2	89 x 2,4	-	255	SJ1510L
	1	39,7	115,9	82,2	88,9 x 3,4	-	295	SJ1510L-O
	1	39,7	115,9	84,2	90 x 3	-	235	SJ1510-W
	2	40	110	64,2	70 x 3	-	250	SJ40110
	1	41,3	126	95	101,6 x 3,4	-	300	SJSPL90
	2	42	104,5	73,1	76/80	-	290	SJ58715
	2	42	104,5	73,3	76/80	-	290	SJ58715W
	2	42	106	85,1	92 x 3,5	-	295	SJ381
	2	42	106	90	100 x 5	-	295	SJ381100

Шлицевое соединение	тип	Ø подшипника D (mm)	высота крестовины L (mm)	Ø под трубу A (mm)	Ø трубы (mm)	Ø подшипника (mm)	длинна H (mm)	каталожный номер
	2	42	119,4	74,2	80 x 2,5	-	255	SJ68735
	2	42	119,4	74	80 x 3	-	285	SJ68735-1
	2	42	119,4	94,1	100 x 3	-	280	SJ68735100
	2	42	119,4	94	100	-	260	SJ68735100 S
	2	42	119,4	94	100	-	250	SJ68735100 W
	2	42	119,4	84,2	89 x 2,4	-	285	SJ68735-2
	4	42	119,4	94,2	100	60	285	SJ68735-CB60
	2	42	119,4	75,1	80	-	365	SJ68735L
	2	44	121,6	67,2	75	-	262	SJ44121

Шлицевое соединение	**тип**	**Ø подшипника** D (mm)	**высота крестовины** L (mm)	**Ø под трубу** A (mm)	**Ø трубы** (mm)	**Ø подшипника** (mm)	**длинна** H (mm)	**каталожный номер**
	2	44	121,6	67	75	-	262	SJ44121-1
	2	44	121,6	67	75 x 4	-	287	SJ44121L
	1	47,6	135	82,3	88,9 x 3,4	-	230	SJ1610
	1	47,6	135	95,2	101,6 x 3,4	-	285	SJ1610101-SP **SPICER**
	1	47,6	135	82,1	90 x 4	-	300	SJ1610-SP **SPICER**
	2	47,6	135	113,7	120 x 4	-	255	SJ68740
	4	47,6	135	114,2	120 x 3	75	255	SJ68740–CB75
	2	47,6	135	91,2	100 x 4,5	-	350	SJ68740100
	2	47,6	135	92,2	100 x 4	-	350	SJ687401004

Шлицевое соединение	тип	Ø подшипника D (mm)	высота крестовины L (mm)	Ø под трубу A (mm)	Ø трубы (mm)	Ø подшипника (mm)	длинна H (mm)	каталожный номер
	2	47,6	135	92,2	100 x 4	-	260	SJ68740100 S
	2	47,6	135	91,3	100 x 4,5	-	350	SJ68740100-SP SPICER
	2	47,6	135	114	120 x 3	-	255	SJ68740120
	2	47,6	135	114	120 x 3	-	255	SJ68740120 W
	2	47,6	135	114,3	120 x 3	-	250	SJ68740-SP SPICER
	2	48	116,5	77	85 x 4,5	-	318	SJ58720
	2	48	116,5	75,3	85	-	300	SJ58720W
	2	48	126	82	92 x 5	-	330	SJ48
	2	48	126	78	92 x 6	-	330	SJ48-1

Шлицевое соединение	тип	Ø подшипника D (mm)	высота крестовины L (mm)	Ø под трубу A (mm)	Ø трубы (mm)	Ø подшипника (mm)	длинна H (mm)	каталожный номер
	2	48	126	82,3	90 x 4	-	380	SJ48L
	2	48	135	91,2	100 x 4	-	350	SJ68740.01
	2	48	135	80	90 x 5	-	260	SJ68740.0190
	2	48	135	92,2	100 x 4	-	260	SJ68740.01S
	2	48	135	92	120 x 4	-	255	SJ68740120.01
	2	48	135	112	120 x 4	-	270	SJ68740120.01-1
	4	48	135	114	120 x 3	75	255	SJ68740-CB75.01
	2	48	161	90	100 x 5	-	330	SJ48SM
	2	48	161	90,1	100 x 5	-	330	SJ48SO

Шлицевое соединение	тип	Ø подшипника D (mm)	высота крестовины L (mm)	Ø под трубу A (mm)	Ø трубы (mm)	Ø подшипника (mm)	длинна H (mm)	каталожный номер
	2	48	161	110	100 x 5	-	340	SJ48S-TRS
	2	48	161	89,9	100 x 5	-	320	SJ48SW
	2	48	161	90	100 x 5	-	350	SJ48SX
	2	49,2	128	100	110 x 5	-	280	SJSPL140
	2	49,2	154,6	95	101,6 x 3,4	-	290	SJ1710L1
	1	49,2	154,8	95	101,6 x 3,4	-	280	SJ1710
	1	49,2	154,8		120	-	330	SJ1710120L
	1	49,2	154,8	95	101,6 x 3,4	-	330	SJ1710L
	1	49,2	154,8	95	108	-	330	SJ1710L-SP SPICER

Шлицевое соединение	тип	Ø подшипника D (mm)	высота крестовины L (mm)	Ø под трубу A (mm)	Ø трубы (mm)	Ø подшипника (mm)	длинна H (mm)	каталожный номер
	1	49,2	154,8	95	108	-	280	SJ1710-SP SPICER
	1	49,2	154,8	94,8	101,6 x 3,4	-	340	SJ1710W
	1	49,2	154,9	92,2	100 x 4	-	271	SJ68750100
	1	49,2	154,9	110	120 x 5	-	287	SJ68750120
	1	49,2	191,5	101,4	110 x 4	-	350	SJ1810
	1	49,2	191,5	108	120 x 6	-	350	SJ1810120
	1	49,2	191,5	108	120 x 6	-	350	SJ1810-SP SPICER
	2	50	135	82,3	88,9 x 3,4	-	335	SJ50135
	2	50	135	82,2	90 x 4	-	315	SJ50135W

Шлицевое соединение	**тип**	**Ø подшипника** D (mm)	**высота крестовины** L (mm)	**Ø под трубу** A (mm)	**Ø трубы** (mm)	**Ø подшипника** (mm)	**длинна** H (mm)	**каталожный номер**
	2	50	149	90,2	90 x 5	-	350	SJ50149
	2	50	149	90	100 x 5	-	330	SJ50149100
	2	50	149	90,4	110 x 5	-	350	SJ50149W
	2	50	152,6	82,2	90 x 4	-	365	SJV50
	2	50	155	94,2	100 x 3	-	315	SJ50155
	2	52	133	82	92 x 5	-	330	SJ58730
	2	52	133	79	90 x 5,5	-	330	SJ58730-1
	2	52	133	79,5	90 x 5	-	325	SJ58730W
	2	52	133	80	90 x 5	-	285	SJ58730W-1

Шлицевое соединение	**тип**	**Ø подшипника** D (mm)	**высота крестовины** L (mm)	**Ø под трубу** A (mm)	**Ø трубы** (mm)	**Ø подшипника** (mm)	**длинна** H (mm)	**каталожный номер**
	2	52	147,2	90,2	100 x 5	-	320	SJ68745100
	2	52	147,2	112	120 x 4	-	285	SJ68745
	4	52	147,2	112,2	120 x 4	75	265	SJ68745 - CB75
	2	52	147,2	100,2	110 x 5	-	360	SJ68745110
	2	52	147,2	-	120	-	228	SJ68745228
	2	52	147,2	112	120 x 4	-	355	SJ68745L
	2	52	147,2	112	120 x 4	-	266	SJ68745S
	2	52	147,2	112,3	120 x 4	-	270	SJ68745-SP SPICER
	2	52	147,2	112	120	-	280	SJ68745W]

Шлицевое соединение	тип	Ø подшипника D (mm)	высота крестовины L (mm)	Ø под трубу A (mm)	Ø трубы (mm)	Ø подшипника (mm)	длинна H (mm)	каталожный номер
	2	52	154	80,1	90 x 5	-	295	SJ52154
	2	53	135	91,9	100 x 5	-	378	SJ53
	2	53	135	92	100 x 4	-	378	SJ53-1
	2	53	135	79,1	90 x 5,5	-	335	SJ5390
	2	53	135	82	92 x 5	-	335	SJ5392
	2	55	163,9	120	130 x 5	-	270	SJSPL170
	2	57	144	98,2	110 x 6	-	340	SJ58735
	2	57	144	88	100 x 6	-	355	SJ58735100
	2	57	144	88	100 x 6	-	340	SJ58735100-1

Шлицевое соединение	тип	Ø подшипника D (mm)	высота крестовины L (mm)	Ø под трубу A (mm)	Ø трубы (mm)	Ø подшипника (mm)	длинна H (mm)	каталожный номер
	2	57	144	90,4	100 x 5	-	320	SJ58735W
	2	57	152	98	110 x 6	-	395/405	SJ58742
	4	57	152	108,2	120 x 6	85	288	SJ58742 – CB85
	2	57	152	98	110 x 6	-	287	SJ58742110
	2	57	152	98	110 x 6	-	330	SJ58742110 L
	2	57	152	108	120 x 6	-	345	SJ58742120
	2	57	152	108	120 x 6	-	345	SJ58742120MX
	4	57	152	108	120 x 6	85	294	SJ58742-CB85-SP 85x26x220 SPICER
	2	57	152	112,2	120 x 6	-	287	SJ58742TR

Шлицевое соединение	тип	Ø подшипника D (mm)	высота крестовины L (mm)	Ø под трубу A (mm)	Ø трубы (mm)	Ø подшипника (mm)	длинна H (mm)	каталожный номер
	2	57	152	112	120 x 4	-	287	SJ58742TR4
	2	57	152	98,4	110 x 6	-	320	SJ58742W
	2	57	152,6	88,2	100 x 6	-	339	SJV57
	2	57	164	98	110 x 6	-	375	SJ57SM
	2	57	164	97,2	110 x 6	-	375	SJ57S-TRS
	2	57	164		110	-	315	SJ57SW
	2	57	164	97,6	107	-	320	SJ57SW-1
	2	57	164	97	108 x 5,5	-	300	SJ57SW-2
	2	57	164	82	92 x 5	-	360	SJ57SW92

Шлицевое соединение	тип	Ø подшипника D (mm)	высота крестовины L (mm)	Ø под трубу A (mm)	Ø трубы (mm)	Ø подшипника (mm)	длинна H (mm)	каталожный номер
	2	57	164	97,4	110 x 6	-	360	SJ57SX
	2	57	164	80,2	92	-	360	SJ57SX92
	2	57	164	97,3	110 x 6	-	310	SJ57SXG
	2	57	172	130,2	140 x 5	-	360	SJ57172
	2	59	167,5	118,1	130 x 6	-	285	SJ68760
	2	59	167,5	118	130 x 6	-	315	SJ68760315
	2	59	167,5	118,5	130 x 6	-	285	SJ68760-SP SPICER
	2	60	162,8	120	130 x 5	-	270	SJSPL250
	2	65	172	108	120 x 6	-	340	SJ58748

Шлицевое соединение	тип	Ø подшипника D (mm)	высота крестовины L (mm)	Ø под трубу A (mm)	Ø трубы (mm)	Ø подшипника (mm)	длинна H (mm)	каталожный номер
	2	65	172	130	140 x 5	-	340	SJ58748140
	2	65	172	130	140 x 5	-	420	SJ58748140 L
	2	65	172	130,4	140 x 5	-	310	SJ58748140-SP SPICER
	2	65	190	103	114,3 x 5,5	-	420	SJ65SW
	2	65	190	107	120	-	365	SJ65SX
	2	65	190	103,2	114,3 x 5,5	-	450	SJ65SX-L
	2	68	117 - 123 (193)	130	140 x 5	-	369	SJ38568
	2	68	117 - 123 (193)	130	140 x 5	-	369	SJ38568-SP SPICER
	2	68	117 - 123 (193)	136,2	150	-	370	SJ38568W

Шлицевое соединение	тип	Ø подшипника D (mm)	высота крестовины L (mm)	Ø под трубу A (mm)	Ø трубы (mm)	Ø подшипника (mm)	длинна H (mm)	каталожный номер
	2	68	89 - 95 (166)	130	140 x 5	-	390	SJ38560
	2	68	89 - 95 (166)	98,4	110 x 6	-	400	SJ38560110
	2	68	89 - 95 (166)	98,1	110 x 6	-	348	SJ38560110 S
	2	68	89 - 95 (166)	130	140 x 5	-	369	SJ38560-SP SPICER
	2	72	185	130	140 x 5	-	430	SJ58750
	2	74	217	130	168,8	-	430	SJ58755
	1	42,9	88,9/ 115	58,95	63,5	-	178	SJ5C
	1	42,9	88,9/ 115	58,95	63,5	-	178	SJ5C-1
	1	42,9	114,3/ 140,4	62,3	70 x 4	-	185	SJ6C

Шлицевое соединение	**тип**	**Ø подшипника** D (mm)	**высота крестовины** L (mm)	**Ø под трубу** A (mm)	**Ø трубы** (mm)	**Ø подшипника** (mm)	**длинна** H (mm)	**каталожный номер**
	2	42,9	114,3/ 140,4	62	70 x 4	-	240	SJ6C-SP SPICER
	2	42,9	114,3/ 140,4	71,6	76,2 x 2,4	-	235	SJ6C-TRS
	2	42,9	114,3/ 140,4	84,2	88,9 x 2,4	-	235	SJ6C89-TRS
	1	49,2	117,5/ 148,4	80,2	88,9 x 4	-	240	SJ7C
	1	49,2	117,5/ 148,4	80,2	88,9 x 4	-	240	SJ7C240
	2	49,2	117,5/ 148,4	80,1	90 x 5	-	260	SJ7C-SP SPICER
	2	49,2	117,5/ 148,4	84,2	88,9 x 2,4	-	260	SJ7C-TRS
	2	49,2	174,3/ 206,5	88	100 x 6	-	300	SJ8C-SP SPICER
	1	71,4	123,8/ 165,1	94,9	101,6 x 3,4	-	280	SJ8.5C-TRS

Шлицевое соединение	тип	Ø подшипника D (mm)	высота крестовины L (mm)	Ø под трубу A (mm)	Ø трубы (mm)	Ø подшипника (mm)	длинна H (mm)	каталожный номер
	1	71,4	124,1/ 165,1	88,1	100 x 6	-	290	SJ8.5C-SP SPICER
	1	71,4	123,8/ 165,1	98,7	100	-	290	SJ8.5C
	2	71,3	123,5/165	88	100 x 6	-	290	SJ8.5C290
	1	70,5	167,7/ 209,65	108,2	110 x 6	-	305	SJ9C
	1	70,5	167,7/ 209,65	100	114 x 6,6	-	310	SJ9C-SP SPICER
	2	71,3	168,5/ 209,5	100,3	115 x 7,5	-	300	SJ9C300
	2	92,2	165,1/ 212,8	130	144 x 7		395	SJ10C

ФЛАНЕЦ ВИЛКА

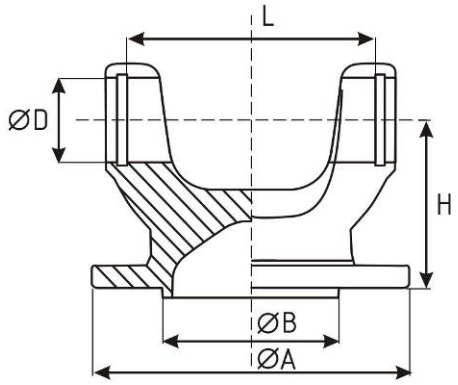

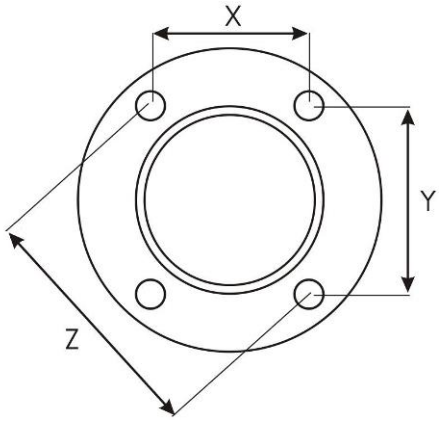

Фланец вилка	Ø подшипника D (mm)	высота крестовины L (mm)	присоединение B (mm)	Ø фланца A (mm)	кол-во отверстий	Ø отв. (mm)	X (mm)	Y (mm)	Z (mm)	H (mm)	каталожный номер
	20	55	SAE 57	88	4	8	53,5	44,7	69,6	34	FY2055H
	22	58,2	DIN 42	75	6	6,5	30,6	30,6	61,7	35,9	FY2258756
	22	58,2	DIN 47	90	4	8	53	53	74,5	36	FY2258904
	22	58,2	SAE 46	106	4	10	55	55	77,7	43,5	FY2258M
	23,8	61,3	---	100	---	---	---	---	---	42	FY68710100B1

Фланец вилка	**Ø подшипника** D (mm)	**высота крестовины** L (mm)	**присоединение** B (mm)	**Ø фланца** A (mm)	**кол-во отверстий**	**Ø отв.** (mm)	**X** (mm)	**Y** (mm)	**Z** (mm)	**H** (mm)	**каталожный номер**
	23,8	61,3	---	100	---	---	---	---	---	44,8	FY68710100B
	23,8	61,3	SAE 57	100	4	10,2	50	57	76	44	FY68710100M
	23,8	61,3	SAE 46	100	4	10,2	60	60	85	44	FY68710100T
	23,8	61,3	SAE 47	103	4	10	60	60	89	29,4	FY687101034
	23,8	61,3	SAE 56,4	109,5	4	10	67	60,5	90	40,8	FY68710110
	23,8	61,3	DIN 42	75	4	8	43,8	43,8	62	42	FY68710754
	23,8	61,3	DIN 42	75	6	6	30,7	30,7	61,7	38,6	FY68710756

Фланец вилка	**Ø подшипника** D (mm)	**высота крестовины** L (mm)	**присоединение** B (mm)	**Ø фланца** A (mm)	**кол-во отверстий**	**Ø отв.** (mm)	**X** (mm)	**Y** (mm)	**Z** (mm)	**H** (mm)	**каталожный номер**
	23,8	61,3	DIN 42	75	6	6	31	31	62	39	FY68710756S
	23,8	61,3	SAE 57	87	---	---	---	---	---	31,4	FY6871087B
	23,8	61,3	SAE 57	85,7	4	8	45,1	53,7	69,9	36	FY68710884
	23,8	61,3	SAE 57	85,7	4	8	45	53,5	70	40	FY68710884L
	23,8	61,3	SAE 57	85,7	4	8	45	53,7	70	30	FY68710884S
	23,8	61,3	DIN 47	90	4	8	52,4	52,3	74,5	40	FY68710904
	23,8	61,3	SAE 42	90	4	8	35	60	69,5	40	FY687109042

Фланец вилка	**Ø подшипника** D (mm)	**высота крестовины** L (mm)	**присоединение** B (mm)	**Ø фланца** A (mm)	**кол-во отверстий**	**Ø отв.** (mm)	**X** (mm)	**Y** (mm)	**Z** (mm)	**H** (mm)	**каталожный номер**
	23,8	61,3	DIN 47	90	6	9	36,8	36,8	74,2	40,2	FY68710906
	23,8	61,3	SAE 57	90	---	---	---	---	---	40	FY6871090B
	23,8	61,3	SAE 60,3	92	4	10	47,5	56,5	74	40	FY6871092
	23,8	61,3	SAE 57	92	4	8	49,7	59,3	77,5	41,1	FY68710924
	23,8	61,3	SAE 57	92	4	10	50	58,5	76	40	FY6871092410
	23,8	61,3	SAE 57	95	4	10	50	55	74,5	30	FY6871095
	23,8	61,3	SAE 47	96	4	8	54,3	54,3	77	44	FY68710BM

Фланец вилка	Ø подшипника D (mm)	высота крестовины L (mm)	присоединение B (mm)	Ø фланца A (mm)	кол-во отверстий	Ø отв. (mm)	X (mm)	Y (mm)	Z (mm)	H (mm)	каталожный номер
	23,8	61,3	SAE 74	107	4	8	64,3	64,3	91	42	FY68710RS
	23,8	61,3	SAE 65	115	4	10,8	67	67	95	39,6	FYN68710115
	24	74	DIN 57	120	4	10,2	65	78	101,5	41	FY2474
	25	63,8	SAE 45	100	4	8,5	56	56	74	43	FY2564100
	25	63,8	SAE 49,9	102	4	10	57,5	57,5	81,5	45,5	FY2564102N
	25	63,8	SAE 47	106	4	10	59	59	83,5	29,8	FY2564106BM
	25	63,8	SAE 46	107	4	10	60	60	84,8	47	FY2564107T

Фланец вилка	**Ø подшипника** D (mm)	**высота крестовины** L (mm)	**присоединение** B (mm)	**Ø фланца** A (mm)	**кол-во отверстий**	**Ø отв.** (mm)	**X** (mm)	**Y** (mm)	**Z** (mm)	**H** (mm)	**каталожный номер**
	25	63,8	SAE 74	113	4	8	64	64	91	33	FY2564113RK
	25	63,8	SAE 57	94	4	8	47,7	57	74,3	40	FY256494M
	25	63,8	SAE 47	95	4	8	54,5	54,5	77	30	FY256495
	25	63,8	DIN 64	96	4	10	55	55	77,7	23,5	FY256496M
	25	63,8	SAE 56,8	98	4	8	49,8	57	76	37	FY256498M
	25	63,8	SAE 44,9	130	4	10	74	74	105	43	FY2564M
	25	76,8	SAE 45	100	4	11	51	60,5	79	43	FYGUM88

Фланец вилка	**Ø подшипника** D (mm)	**высота крестовины** L (mm)	**присоединение** B (mm)	**Ø фланца** A (mm)	**кол-во отверстий**	**Ø отв.** (mm)	**X** (mm)	**Y** (mm)	**Z** (mm)	**H** (mm)	**каталожный номер**
	26	69,8	DIN 57	100	6	8	41,6	41,6	83,6	51,4	FY26701006
	26	69,8	DIN 75	120	8	8	38,8	38,8	101,5	41,5	FY2670120
	26	69,8	SAE 57	90	4	8	45	55	70	52	FY267090
	26	69,8	DIN 47	90	4	8,3	52,6	52,7	74,5	51,5	FY2670904
	26	69,8	DIN 47	90	6	8	36,9	36,9	74,2	51,7	FY2670906
	26	69,8	DIN 47	90	6	8	30	53	75	51,7	FY2670906-1
	26	69,8	SAE 57	90	---	---	---	---	---	52	FY267090B

Фланец вилка	**Ø подшипника** D (mm)	**высота крестовины** L (mm)	**присоединение** B (mm)	**Ø фланца** A (mm)	**кол-во отверстий**	**Ø отв.** (mm)	**X** (mm)	**Y** (mm)	**Z** (mm)	**H** (mm)	**каталожный номер**
	26	69,8	SAE 57	97	4	10	51	61	79,6	52	FY267097
	26	69,8	SAE 60,3	97	---	---	---	---	---	52	FY267097B
	26,5	47.7-50.5 (70.5)	SAE 44,8	127	4	10	74	74	105	40	FYGUMZ9
	27	62	SAE 57	86	4	8	53,6	45,5	70	32	FY1210
	27	62	DIN 44,9	115	4	11	64,5	64,5	91	44	FY2762115CO
	27	74,6	SAE 47	100	4	10	60	60	84	55	FY13001004
	27	74,6	DIN 57	100	6	8	41,8	41,8	83,7	48	FY13001006

Фланец вилка	Ø подшипника D (mm)	высота крестовины L (mm)	присоединение B (mm)	Ø фланца A (mm)	кол-во отверстий	Ø отв. (mm)	X (mm)	Y (mm)	Z (mm)	H (mm)	каталожный номер
	27	74,6	DIN 57	100	6	8	42,4	42,4	84,1	46	FY13001006S
	27	74,6	SAE 56	109	4	10	59,4	66,4	89,4	42,7	FY1300109
	27	74,6	DIN 75	119	6	8	39	72	102	36	FY130011968
	27	74,6	DIN 57	120	4	10	65,5	77,6	102	43,5	FY1300120
	27	74,6	DIN 57	124	4	10	65	78	101,5	47	FY1300120MV
	27	74,6	SAE 40	120	4	12	47,6	82,7	95,6	45,8	FY130012040
	27	74,6	SAE 56	120	4	12,3	48	83,1	95,8	42,4	FY130012056

Фланец вилка	**Ø подшипника** D (mm)	**высота крестовины** L (mm)	**присоединение** B (mm)	**Ø фланца** A (mm)	**кол-во отверстий**	**Ø отв.** (mm)	**X** (mm)	**Y** (mm)	**Z** (mm)	**H** (mm)	**каталожный номер**
	27	74,6	DIN 75	120	8	10	39	39	101	43	FY13001208
	27	74,6	---	120	---	---	---	---	---	58,7	FY1300120B
	27	74,6	SAE 60,3	97	4	10	51	61	79	36	FY130060
	27	74,6	SAE 60,3	97	4	10	51,3	61,1	79,8	47	FY130060L
	27	74,6	SAE 60,3	97	4	10	51	61	79	58	FY130060L1
	27	74,6	SAE 65	104	4	10	69	50	85	41	FY130065
	27	74,6	SAE 69,9	118	4	12	61,5	73	95,3	42	FY130069

Фланец вилка	Ø подшипника D (mm)	высота крестовины L (mm)	присоединение B (mm)	Ø фланца A (mm)	кол-во отверстий	Ø отв. (mm)	X (mm)	Y (mm)	Z (mm)	H (mm)	каталожный номер
	27	74,6	DIN 47	90	4	8	52,5	52,5	74,3	50	FY1300904
	27	74,6	DIN 47	90	4	8	53	53	74,9	57	FY1300904L
	27	74,6	SAE 57	90	---	---	---	---	---	35	FY130090B
	27	74,6	SAE 57	92	4	8,2	44,9	53,3	69,7	41,7	FY13009270
	27	74,6	SAE 57	90	4	8,2	45	53,5	70	44	FY13009270-1
	27	74,6	SAE 57	92	4	8,2	49,9	59,4	77,6	41,7	FY13009277

Фланец вилка	Ø подшипника D (mm)	высота крестовины L (mm)	присоединение B (mm)	Ø фланца A (mm)	кол-во отверстий	Ø отв. (mm)	X (mm)	Y (mm)	Z (mm)	H (mm)	каталожный номер
	27	74,6	SAE 57	92	4	10	50	60	78	35,5	FY13009277S
	27	81,8	SAE 60,3	97	4	10	51,3	60,9	79,6	36,3	FY1310
	27	81,8	SAE 45	100	4	10	51	61	79,5	55	FY13101004
	27	81,8	DIN 57	100	6	8	42	42	84	50	FY13101006S
	27	81,8	DIN 57	100	6	8	41,7	41,7	83,8	53	FY13101006
	27	81,8	DIN 57	100	6	8	42,2	42,2	84,1	58	FY13101006L
	27	81,8	DIN 57	100	8	8	32	32	83,8	55	FY13101008

Фланец вилка	**Ø подшипника** D (mm)	**высота крестовины** L (mm)	**присоединение** B (mm)	**Ø фланца** A (mm)	**кол-во отверстий**	**Ø отв.** (mm)	**X** (mm)	**Y** (mm)	**Z** (mm)	**H** (mm)	**каталожный номер**
	27	81,8	DIN 57	100	8	8	32	32	84	58	FY13101008L
	27	81,8	SAE 45	108	4	8	63	63	89,2	59	FY1310108
	27	81,8	SAE 45,9	113	4	11	69	60	91	35	FY1310113
	27	81,8	SAE 46	116	4	11	66,2	66,2	93,5	34	FY1310116
	27	81,8	DIN 50,7	116,5	4	12,5	63	63	89	42	FY131011650
	27	81,8	SAE 40	120	4	12	48	83	96	43	FY131012040
	27	81,8	SAE 56	120	4	12	48	83	96	43	FY131012056

Фланец вилка	**Ø подшипника** D (mm)	**высота крестовины** L (mm)	**присоединение** B (mm)	**Ø фланца** A (mm)	**кол-во отверстий**	**Ø отв.** (mm)	**X** (mm)	**Y** (mm)	**Z** (mm)	**H** (mm)	**каталожный номер**
	27	81,8	DIN 75	120	8	10	38,45	38,45	101,2	52,1	FY13101208
	27	81,8	DIN 75	120	8	10	39	39	101,5	58	FY13101208L
	27	81,8	---	135	---	---	---	---	---	52	FY1310135B
	27	81,8	SAE 50	100	4	10	57,5	57,5	81,5	52	FY131050-1
	27	81,8	SAE 50	100	4	10	57,5	57,5	81,5	55	FY131050
	27	81,8	SAE 65	105	4	10	50	68	85	46	FY131065
	27	81,8	SAE 69,9	114	4	11	59,7	71,6	93,7	36	FY131069

Фланец вилка	Ø подшипника D (mm)	высота крестовины L (mm)	присоединение B (mm)	Ø фланца A (mm)	кол-во отверстий	Ø отв. (mm)	X (mm)	Y (mm)	Z (mm)	H (mm)	каталожный номер
	27	81,8	SAE 69,9	115	4	11	61	73	95	42	FY131069-1
	27	81,8	SAE 70	115	4	12	61,5	73	95,5	35	FY13106912
	27	81,8	SAE 69,9	118	4	11	61,5	73	95,1	35	FY131069S
	27	81,8	SAE 57	88	4	8	45	53,5	70	44	FY131088
	27	81,8	DIN 47	90	4	8	52,7	52,7	74,5	50	FY1310904
	27	81,8	SAE 42	90	4	8	35	60	69,5	49,7	FY131090424
	27	81,8	DIN 47	90	4	8	52,4	52,4	74,2	57	FY1310904L

Фланец вилка	**Ø подшипника** D (mm)	**высота крестовины** L (mm)	**присоединение** B (mm)	**Ø фланца** A (mm)	**кол-во отверстий**	**Ø отв.** (mm)	**X** (mm)	**Y** (mm)	**Z** (mm)	**H** (mm)	**каталожный номер**
	27	81,8	DIN 47	90	4	8	52,7	52,7	74,5	40	FY1310904S
	27	81,8	DIN 47	90	4	8	53	53	74,5	45	FY1310904S45
	27	81,8	DIN 47	90	4	8	52	51,8	73,8	77	FY1310904W
	27	81,8	DIN 47	90	6	8	37	37	74,5	51	FY1310906
	27	81,8	DIN 47	90	6	8	37	37	74,5	57	FY1310906L
	27	81,8	SAE 57	92	4	10	59	49	76,5	34	FY1310924

Фланец вилка	Ø подшипника D (mm)	высота крестовины L (mm)	присоединение B (mm)	Ø фланца A (mm)	кол-во отверстий	Ø отв. (mm)	X (mm)	Y (mm)	Z (mm)	H (mm)	каталожный номер
	27	81,8	---	120	---	---	---	---	---	59	FY1310B
	27	81,8	SAE 60,3	97	4	10	51,3	60,9	79,6	50	FY1310L
	27	81,8	SAE 60,3	97	4	10	51	60,5	79	34,5	FY1310L35
	27	81,8	SAE 60,3	100	4	10	51	60,5	79	40	FY1310L40
	27	81,8	SAE 60,3	97	4	10	51	60,5	79	42	FY1310L42
	27	81,8	SAE 60,3	97	4	10	51	60,7	79	58	FY1310L58
	27	81,8	SAE 45	98	4	10	46,5	51,2	60,7	79,4	FYH131098

Фланец вилка	Ø подшипника D (mm)	высота крестовины L (mm)	присоединение B (mm)	Ø фланца A (mm)	кол-во отверстий	Ø отв. (mm)	X (mm)	Y (mm)	Z (mm)	H (mm)	каталожный номер
	27	81,8	SAE 60	110	4	10	63,8	63,8	90	59	FYK1310110
	27	81,8	SAE 65	112	4	10	62,5	62,5	88,5	59	FYN1310112
	27	81,8	SAE 65	120	4	12	67,5	67,5	95	61	FYN1310120
	27	81,8	SAE 45	100	4	8	56,1	56,1	79,3	56,7	FYS1310100
	27	81,8	SAE 44,9	100	4	10	56,7	56,1	56,1	79,3	FYS131010010
	27	81,8	SAE 45	100	4	10	60	60	85	55	FYS131010041
	27	81,8	SAE 46	105	4	10	60	60	85	55	FYT1310105

Фланец вилка	Ø подшипника D (mm)	высота крестовины L (mm)	присоединение B (mm)	Ø фланца A (mm)	кол-во отверстий	Ø отв. (mm)	X (mm)	Y (mm)	Z (mm)	H (mm)	каталожный номер
	27	81,8	SAE 46	105	4	10	60	60	85	42	FYT1310105S
	27	91	DIN 65	130	4	12	76	76	108	44,5	FY1330130
	27	92	SAE 70	115	4	11	61	73	95	41,3	FY1330
	27	92	DIN 50,5	115	4	12,5	63	63	89	42,5	FY133011550
	27	92	DIN 50,5	137	4	12,5	76,7	76,7	108	42	FY1330508
	27	92	SAE 60,3	99	4	10	51	60,5	79	40	FY133099
	27	92	SAE 46	113	4	11	66	66	94	44	FYT1330113

Фланец вилка	Ø подшипника D (mm)	высота крестовины L (mm)	присоединение B (mm)	Ø фланца A (mm)	кол-во отверстий	Ø отв. (mm)	X (mm)	Y (mm)	Z (mm)	H (mm)	каталожный номер
	28	56 – 59,3 (80)	SAE 45	124	4	10	74	74	104,5	45	FYGUMZ6
	29	49 - 52 (76,4)	SAE 46	104	4	8	57	64	85	37	FYTH
	29	49 - 52 (76,4)	SAE 46	106	4	10	60	60	85	45	FYTH6060
	29	49 - 52 (76,4)	SAE 46	112	4	11	66	66	93,5	44	FYTH6666
	29	49 - 52 (76,4)	SAE 46	106	4	8	60	60	85	45	FYTHA
	29	76,4	SAE 45,9	115	4	11	66	66	93,2	47	FY2976115T
	30	71.10-74,3 (101)	SAE 45	129	4	12	74	74	104,5	60	FYGUM99

Фланец вилка	Ø подшипника D (mm)	высота крестовины L (mm)	присоединение B (mm)	Ø фланца A (mm)	кол-во отверстий	Ø отв. (mm)	X (mm)	Y (mm)	Z (mm)	H (mm)	каталожный номер
	30	55 - 60 (88)	SAE 60	100	4	10,3	50	62,5	80	44,5	FY3055W
	30	54.8 - 58 (84,8)	SAE 44,9	111	4	10,5	69	58	90	57,5	FY305585M
	30	54.8 - 58 (84,8)	SAE 60	113	4	10,2	58	69	90	45	FYGUM93
	30	81,8	DIN 57	100	6	8	41,8	41,8	83,9	47	FY287101006
	30	81,8	DIN 57	100	6	8	41,8	41,8	83,9	58	FY287101006L
	30	81,8	DIN 57	100	8	8	42	42	83,7	47,8	FY287101008
	30	81,8	DIN 57	100	8	8	42	42	84	58	FY287101008L

Фланец вилка	Ø подшипника D (mm)	высота крестовины L (mm)	присоединение B (mm)	Ø фланца A (mm)	кол-во отверстий	Ø отв. (mm)	X (mm)	Y (mm)	Z (mm)	H (mm)	каталожный номер
	30	81,8	SAE 69,9	116	4	11	61,5	73	95	49	FY28710116S
	30	81,8	SAE 69,9	116	4	12	60,7	72,3	94,5	59,5	FY28710116W
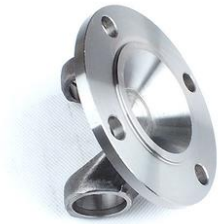	30	81,8	SAE 69,9	116	4	12	61	73	95,5	46,5	FY28710116WS
	30	81,8	DIN 75	120	8	8	39	39	101,5	48	FY28710120
	30	81,8	DIN 75	120	8	10	39,5	39,5	101,6	55	FY287101208
	30	81,8	DIN 75	120	8	8	39	39	101,5	58	FY28710120L

Фланец вилка	Ø подшипника D (mm)	высота крестовины L (mm)	присоединение B (mm)	Ø фланца A (mm)	кол-во отверстий	Ø отв. (mm)	X (mm)	Y (mm)	Z (mm)	H (mm)	каталожный номер
	30	81,8	DIN 57	120	4	10,2	72,6	72,6	102,3	58	FY28710120W
	30	81,8	DIN 67	132	4	10	72	86	112	42	FY28710132MBS
	30	81,8	DIN 75	120	---	---	---	---	---	58	FY2871075B
	30	81,8	DIN 47	90	4	8	52,3	52,3	74,1	47	FY28710904
	30	81,8	DIN 47	90	4	8	52,8	52,8	74,5	57	FY28710904L
	30	81,8	DIN 47	90	6	8	36,9	36,9	74,2	47	FY28710906

Фланец вилка	**Ø подшипника** D (mm)	**высота крестовины** L (mm)	**присоединение** B (mm)	**Ø фланца** A (mm)	**кол-во отверстий**	**Ø отв.** (mm)	**X** (mm)	**Y** (mm)	**Z** (mm)	**H** (mm)	**каталожный номер**
	30	81,8	DIN 47	90	6	8	37,2	37,2	74,5	57	FY28710906L
	30	81,8	DIN 47	90	6	10	37,5	37,5	74,5	48,5	FY28710906MBS
	30	81,8	SAE 60,3	97	4	10	50,9	60,7	79,3	58	FY2871097
	30	81,8	---	120	---	---	---	---	---	58	FY28710B
	30	81,8	---	120	---	---	---	---	---	46	FY28710S-B
	30	91,6	DIN 57	100	6	8	42,2	42,2	84,2	52	FY3134
	30	91,6	DIN 57	100	6	8	41,8	41,8	84	47	FY3134S

Фланец вилка	Ø подшипника D (mm)	высота крестовины L (mm)	присоединение B (mm)	Ø фланца A (mm)	кол-во отверстий	Ø отв. (mm)	X (mm)	Y (mm)	Z (mm)	H (mm)	каталожный номер
	30	92	DIN 50,8	129	4	12,7	76,2	76,2	107,7	41,8	FY1350.01
	30,2	81,8	DIN 57	100	6	8	41,8	41,8	83,8	54	FY687201006
	30,2	81,8	DIN 57	100	8	8	32,3	32,3	84	58	FY687201008
	30,2	81,8	---	100	---	---	---	---	---		FY68720100B
	30,2	81,8	DIN 57	100	6	8	41,8	41,8	83,6	58	FY68720100W
	30,2	81,8	SAE 69,9	116	4	12	61	72,7	94,9	49,7	FY68720116
	30,2	81,8	SAE 69,9	116	4	11	61,3	73	95,2	48	FY68720116411

Фланец вилка	**Ø подшипника** D (mm)	**высота крестовины** L (mm)	**присоединение** B (mm)	**Ø фланца** A (mm)	**кол-во отверстий**	**Ø отв.** (mm)	**X** (mm)	**Y** (mm)	**Z** (mm)	**H** (mm)	**каталожный номер**
	30,2	81,8	SAE 69,9	116	4	12	61,5	73,1	95,5	54	FY68720116L54
	30,2	81,8	SAE 69,9	116	4	12	61,5	73,1	95,5	57	FY68720116L
	30,2	81,8	SAE 69,9	116	4	12	61	72,8	95,3	40	FY68720116S
	30,2	81,8	SAE 82,5	120	6	10	51	51	102	58	FY687201206
	30,2	81,8	DIN 75	120	8	10	38,5	38,5	101,5	54	FY6872012081
	30,2	81,8	DIN 75	120	8	8	37,8	37,8	101,5	55,2	FY6872012088

Фланец вилка	Ø подшипника D (mm)	высота крестовины L (mm)	присоединение B (mm)	Ø фланца A (mm)	кол-во отверстий	Ø отв. (mm)	X (mm)	Y (mm)	Z (mm)	H (mm)	каталожный номер
	30,2	81,8	---	120	---	---	---	---	---	48	FY68720120B
	30,2	81,8	KV	120	4	11	57,2	81,7	99,7	56,1	FY68720120KV
	30,2	81,8	KV	120	4	11	57,4	81,6	100	57	FY68720120KV-SP **SPICER**
	30,2	81,8	DIN 57	120	4	10	72	72	102	54	FY68720120MBS
	30,2	81,8	DIN 57	120	4	10,2	66	78	101,5	58	FY68720120MV
	30,2	81,8	SAE 65,3	120	4	10	69	69	98	58	FY68720120VW
	30,2	81,8	---	132	---	---	---	---	---	54,8	FY68720132B

Фланец вилка	Ø подшипника D (mm)	высота крестовины L (mm)	присоединение B (mm)	Ø фланца A (mm)	кол-во отверстий	Ø отв. (mm)	X (mm)	Y (mm)	Z (mm)	H (mm)	каталожный номер
	30,2	81,8	DIN 51/ 17	132	4	13	76,5	76,5	108	58	FY68720132FT
	30,2	81,8	DIN 51/ 27	132	4	13	76,5	76,5	108	58	FY68720132FT1
	30,2	81,8	DIN 67	132	4	10	73	86	113	60	FY68720132MBS
	30,2	81,8	DIN 67	132	4	10	72	86	112	47	FY68720132MBS-S
	30,2	81,8	DIN 57	132	4	10	58	72	102	58	FY68720132MV
	30,2	81,8	DIN 67	147	4	12	85	85	120	58	FY68720147MBS

Фланец вилка	Ø подшипника D (mm)	высота крестовины L (mm)	присоединение B (mm)	Ø фланца A (mm)	кол-во отверстий	Ø отв. (mm)	X (mm)	Y (mm)	Z (mm)	H (mm)	каталожный номер
	30,2	81,8	DIN 67	147	4	12	85	85	120	43	FY68720147MBS43
	30,2	81,8	SAE 60,3	114	4	10	57,4	68,5	89,5	41,1	FY6872060
	30,2	81,8	SAE 65	103	4	10	50	68,5	84,5	48	FY6872065
	30,2	81,8	DIN 47	90	4	8	52,8	52,8	74,5	46	FY68720904
	30,2	81,8	DIN 47	90	4	8	53	53	74,5	57	FY68720904L
	30,2	81,8	DIN 47	90	6	8	38	38	74,6	58	FY68720906
	30,2	81,8	---	90	---	---	---	---	---	54,5	FY6872090B

Фланец вилка	Ø подшипника D (mm)	высота крестовины L (mm)	присоединение B (mm)	Ø фланца A (mm)	кол-во отверстий	Ø отв. (mm)	X (mm)	Y (mm)	Z (mm)	H (mm)	каталожный номер
	30,2	81,8	SAE 60,3	97	4	10	51	60,5	79,5	58	FY6872097
	30,2	81,8	SAE 60,3	97	4	8	51	61	79,5	52	FY6872097S
	30,2	81,8	SAE 45	115	4	10	63,5	63,5	90	58	FYH68720115
	30,2	81,8	DIN 65	132	4	12	76,5	76,5	108	59	FYN68720132
	30,2	92	DIN 50,8	129	4	12,7	76,2	76,2	107,7	41,8	FY1350
	30,2	92	SAE 69,9	117	4	11	61	73	95	40	FY1350117
	30,2	92	DIN 67	132	4	10	72,5	85,8	112	45	FY1350132

Фланец вилка	**Ø подшипника** D (mm)	**высота крестовины** L (mm)	**присоединение** B (mm)	**Ø фланца** A (mm)	**кол-во отверстий**	**Ø отв.** (mm)	**X** (mm)	**Y** (mm)	**Z** (mm)	**H** (mm)	**каталожный номер**
	30,2	92	SAE 46	114	4	11,5	69	60,5	92	41,8	FY135046
	30,2	106,3	SAE 69,9	120	4	11,2	61,5	72,8	95,5	44	FY1410
	30,2	106,3	DIN 57	100	8	8	32	32	84	64	FY14101008
	30,2	106,3	DIN 57	100	6	8	41,8	41,8	83,7	67,5	FY1410106
	30,2	106,3	SAE 69,9	120	4	12	61,3	73	95,3	46,3	FY141012
	30,2	106,3	SAE 70	120	4	12	64,5	76,5	100	54,5	FY1410120

Фланец вилка	Ø подшипника D (mm)	высота крестовины L (mm)	присоединение B (mm)	Ø фланца A (mm)	кол-во отверстий	Ø отв. (mm)	X (mm)	Y (mm)	Z (mm)	H (mm)	каталожный номер
	30,2	106,3	SAE 80	120	4	10	79	81,3	100,4	58,4	FY141012080
	30,2	106,3	SAE 70	140	4	12	78,8	84,4	115,3	44,7	FY1410140
	30,2	106,3	SAE 95,3	145	4	14	76,8	92,7	120,7	50,8	FY141014614
	30,2	106,3	SAE 95,2	150	4	14	77,5	92,5	120,8	76	FY1410150
	30,2	106,3	DIN 90	150	8	10	50	50	130	76	FY14101508
	30,2	106,3	KV	150	4	13	75	106	130	66	FY1410150KV

Фланец вилка	Ø подшипника D (mm)	высота крестовины L (mm)	присоединение B (mm)	Ø фланца A (mm)	кол-во отверстий	Ø отв. (mm)	X (mm)	Y (mm)	Z (mm)	H (mm)	каталожный номер
	30,2	106,3	SAE 69,9	120	4	12	60,9	72,8	95	44,3	FY1410469
	30,2	106,3	DIN 75	120	---	---	---	---	---	68	FY141075B
	30,2	106,3	DIN 75	120	8	8	38,5	38,5	101,2	55,9	FY14108
	30,2	106,3	DIN 75	120	8	10	39	39	101,8	56	FY141081
	30,2	106,3	DIN 75	120	8	10	39	39	102	68	FY141081L
	30,2	106,3	SAE 60,3	97	4	10	51,3	61	79,5	64	FY141097

Фланец вилка	Ø подшипника D (mm)	высота крестовины L (mm)	присоединение B (mm)	Ø фланца A (mm)	кол-во отверстий	Ø отв. (mm)	X (mm)	Y (mm)	Z (mm)	H (mm)	каталожный номер
	30,2	106,3	KV	120	4	11	57,6	82,3	101,1	71	FY1410KV
	30,2	106,3	KV	120	4	12	57,5	82	100,5	53	FY1410KV-1
	30,2	106,3	KV	120	4	11	57,5	81,5	100	61	FY1410KV-S
	30,2	106,3	SAE 69,9	120	4	11	61,5	73	95	44	FY1410-SP **SPICER**
	32	60,7 - 64 (92)	SAE 45,9	112	4	11	66	66	93,5	42,4	FYTL
	32	57.2 - 62 (92)	SAE 60	112	4	10	63,6	63,6	89,7	43,5	FYK3262

Фланец вилка	Ø подшипника D (mm)	высота крестовины L (mm)	присоединение B (mm)	Ø фланца A (mm)	кол-во отверстий	Ø отв. (mm)	X (mm)	Y (mm)	Z (mm)	H (mm)	каталожный номер
	32	60.7 - 62 (92)	SAE 45,9	116	4	11	59,8	67,9	90,6	42,4	FYTD
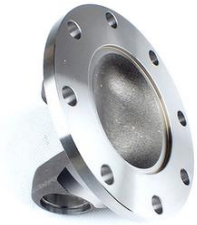	34,9	92,2	DIN 90	150	8	12	49,9	49,9	130,2	62	FY68725150-SP **SPICER**
	34,9	92,2	DIN 90	150	---	---	---	---	---	62	FY68725B-SP **SPICER**
	34,9	92,2	KV	120	4	11	57,2	82	99,8	60	FY68725KV
	34,9	92,2	KV	120	4	11	57,5	82	100	62	FY68725KV-SP **SPICER**
	34,9	106,3	SAE 95,2	146	4	12,7	77,2	92,1	120,4	52,5	FY1480

Фланец вилка	Ø подшипника D (mm)	высота крестовины L (mm)	присоединение B (mm)	Ø фланца A (mm)	кол-во отверстий	Ø отв. (mm)	X (mm)	Y (mm)	Z (mm)	H (mm)	каталожный номер
	34,9	106,3	SAE 69,9	116	4	11	61,5	73	95	60	FY1480116
	34,9	106,3	SAE 69,9	120	4	12	61,5	73	95,5	74	FY1480120
	34,9	106,3	DIN 75	120	8	10	38,5	38,5	101,2	65	FY14801208
	34,9	106,3	SAE 80	120	4	12	58,4	80,4	99,6	66,6	FY148012080
	34,9	106,3	DIN 75	120	8	10	39	39	101,5	60	FY14801208-1
	34,9	106,3	SAE 82,5	120	6	10	51	51	101,5	60	FY148012082
	34,9	106,3	DIN 75	120	8	10	39	39	101,5	72	FY14801208-2

Фланец вилка	**Ø подшипника** D (mm)	**высота крестовины** L (mm)	**присоединение** B (mm)	**Ø фланца** A (mm)	**кол-во отверстий**	**Ø отв.** (mm)	**X** (mm)	**Y** (mm)	**Z** (mm)	**H** (mm)	**каталожный номер**
	34,9	106,3	DIN 75	120	8	8	39	39	101,5	65	FY148012088
	34,9	106,3	SAE 70	120	4	12	64,5	76,8	100	65	FY1480120S
	34,9	106,3	SAE 80	135	4	12	55	95	110	62	FY1480135
	34,9	106,3	SAE 68	146	4	13	86,5	86,5	122	62	FY1480146
	34,9	106,3	SAE 95,2	146	4	14	77	92	120,7	45,4	FY148014
	34,9	106,3	DIN 90	150	8	12	50	50	130	74,5	FY14801508

Фланец вилка	**Ø подшипника** D (mm)	**высота крестовины** L (mm)	**присоединение** B (mm)	**Ø фланца** A (mm)	**кол-во отверстий**	**Ø отв.** (mm)	**X** (mm)	**Y** (mm)	**Z** (mm)	**H** (mm)	**каталожный номер**
	34,9	106,3	KV	150	4	13	74,6	106,2	130	66,3	FY1480150KV
	34,9	106,3	KV	120	4	11	57	81,7	100	64,3	FY1480KV
	34,9	106,3	SAE 95,2	146	4	13	77,5	92	120,5	52,5	FY1480-SP
	34,9	126,2	SAE 95,2	146	4	13	78	92,5	121	50,5	FY1550
	34,9	126,2	SAE 168	175	8	10	59,5	59,5	155,5	47	FY1550175
	34,9	126,2	SAE 95,2	146	4	13	77,5	92,5	120,5	52	FY1550-SP **SPICER**

Фланец вилка	Ø подшипника D (mm)	высота крестовины L (mm)	присоединение B (mm)	Ø фланца A (mm)	кол-во отверстий	Ø отв. (mm)	X (mm)	Y (mm)	Z (mm)	H (mm)	каталожный номер
	35	96,3	DIN 75	120	---	---	---	---	---	72	FY58710120B
	35	96,8	SAE 69,9	116	4	11	61,4	73	95,5	70	FY58710116
	35	96,8	SAE 82,5	116	---	---	---	---	---	70	FY5871011682B
	35	96,8	SAE 69,9	116	---	---	---	---	---	70	FY58710116B
	35	96,8	DIN 75	120	8	8	39	39	101,5	70	FY58710120
	35	96,8	DIN 75	120	8	10	39,1	39,1	101,5	58	FY587101208

Фланец вилка	Ø подшипника D (mm)	высота крестовины L (mm)	присоединение B (mm)	Ø фланца A (mm)	кол-во отверстий	Ø отв. (mm)	X (mm)	Y (mm)	Z (mm)	H (mm)	каталожный номер
	35	96,8	DIN 75	120	8	10	38,5	38,5	101,3	69	FY587101208L
	35	96,8	SAE 95	150	4	12,5	72,5	92,5	120,7	70	FY587101504
	35	96,8	DIN 79,9	150	6	12	63	63	129	70	FY587101506
	35	96,8	DIN 90	150	8	10	49,5	49,5	130	70	FY587101508
	35	96,8	DIN 90	150	8	12	50	50	130	60,5	FY587101508W
	35	96,8	SAE 95	150	---	---	---	---	---	70	FY58710150B

Фланец вилка	Ø подшипника D (mm)	высота крестовины L (mm)	присоединение B (mm)	Ø фланца A (mm)	кол-во отверстий	Ø отв. (mm)	X (mm)	Y (mm)	Z (mm)	H (mm)	каталожный номер
	35	96,8	---	150	---	---	---	---	---	60	FY58710150BW-S
	35	96,8	---	150	---	---	---	---	---	70	FY58710150BW
	35	96,8	KV	120	4	11	57	81,5	100	62	FY58710KV
	35	96,8	KV	120	4	11	57	81,5	100	66	FY58710KV-L
	38	57 - 62 (100)	SAE 82,5	130	8	10	42,5	42,5	101,5	62,8	FY381308
	38	60 I/C (100)	SAE 82,5	120	6	10,3	50,5	50,5	101,3	57	FY381206

Фланец вилка	Ø подшипника D (mm)	высота крестовины L (mm)	присоединение B (mm)	Ø фланца A (mm)	кол-во отверстий	Ø отв. (mm)	X (mm)	Y (mm)	Z (mm)	H (mm)	каталожный номер
	38	110	KV	120	4	11	57	81,6	99,7	75	FY38110120KV
	39,7	115,9	SAE 95	146	4	14	77,5	92,5	120,5	65	FY1510
	39,7	115,9	SAE 95	146	4	14	77,5	92,5	120,5	65	FY1510-1
	39,7	115,9	SAE 69,9	116	4	12	61,5	73	95,5	53	FY1510116
	39,7	115,9	DIN 75	120	8	10	38,4	38,4	101,5	75	FY1510120
	39,7	115,9	KV	120	4	10,5	52	82	100	73	FY1510120KV

Фланец вилка	Ø подшипника D (mm)	высота крестовины L (mm)	присоединение B (mm)	Ø фланца A (mm)	кол-во отверстий	Ø отв. (mm)	X (mm)	Y (mm)	Z (mm)	H (mm)	каталожный номер
	39,7	115,9	DIN 90	150	8	10	50	50	130	90	FY15101508-1
	39,7	115,9	DIN 90	150	8	12	50	50	130	82,2	FY15101508
	39,7	115,9	DIN 90	150	8	12	50	50	130	80	FY15101508L
	39,7	115,9	KV	150	4	13	77	74,6	106	77	FY1510150KV
	39,7	115,9	DIN 75	120	8	8			101,5	75	FY151012088
	40	110	DIN 75	120	8	10	39	39	101,4	74,7	FY40110120

Фланец вилка	Ø подшипника D (mm)	высота крестовины L (mm)	присоединение B (mm)	Ø фланца A (mm)	кол-во отверстий	Ø отв. (mm)	X (mm)	Y (mm)	Z (mm)	H (mm)	каталожный номер
	40	110	SAE 60	144	4	12,4	84,9	84,9	120,3	58	FY40110W
	41,3	126	DIN 90	150	8	12	50	50	130	82	FYSPL90150
	42	65.7 - 72 (115)	SAE 82,5	130	8	10	43,3	43,3	112	72,6	FY42
	42	104,5	DIN 75	120	8	10	38,5	38,5	101	75	FY587151208
	42	104,5	DIN 79,9	120	8	8	40	40	103,9	80	FY58715120DIN
	42	104,5	KV	120	4	10,5	57,5	82	100	75	FY58715120KV

Фланец вилка	Ø подшипника D (mm)	высота крестовины L (mm)	присоединение B (mm)	Ø фланца A (mm)	кол-во отверстий	Ø отв. (mm)	X (mm)	Y (mm)	Z (mm)	H (mm)	каталожный номер
	42	104,5	SAE 82,5	130	8	10	43	43	112	70	FY58715130
	42	104,5	SAE 82,5	130	8	10	43	43	112	81	FY587151308
	42	104,5	DIN 79,9	130	8	8	43	43	112	75	FY58715130DIN
	42	104,5	SAE 95	150	4	14	77,5	92,5	121	80	FY58715150
	42	104,5	DIN 90	150	8	12	50	50	130	75	FY587151508
	42	104,5	DIN 90	150	8	10	50	50	130	80	FY5871515081

Фланец вилка	Ø подшипника D (mm)	высота крестовины L (mm)	присоединение B (mm)	Ø фланца A (mm)	кол-во отверстий	Ø отв. (mm)	X (mm)	Y (mm)	Z (mm)	H (mm)	каталожный номер
	42	104,5	DIN 90	150	---	---	---	---	---	80,8	FY58715150B
	42	104,5	KV	150	4	13	74,5	106,5	130	83,5	FY58715150KV
	42	104,5	DIN 110	180	8	14	60	60	155,5	80	FY58715180
	42	106	DIN 57	120	8	10	39	39	101,5	75	FY3811208
	42	106	KV	120	4	11	57,2	81,6	99,7	70,8	FY381-120KV
	42	106	SAE 82,5	130	8	10	43	43	112	72	FY381130
	42	106	DIN 90	150	8	10	50	50	130	80	FY381150

Фланец вилка	Ø подшипника D (mm)	высота крестовины L (mm)	присоединение B (mm)	Ø фланца A (mm)	кол-во отверстий	Ø отв. (mm)	X (mm)	Y (mm)	Z (mm)	H (mm)	каталожный номер
	42	106	KV	150	4	13	74,6	106,4	130	80	FY381150KV
	42	119,4	DIN 90	150	8	10	49,3	49,3	129,4	72	FY68735
	42	119,4	DIN 75	120	8	10	39,5	39,5	101,5	72	FY68735120
	42	119,4	KV	120	4	11	57,3	82,1	100	76	FY68735120KV
	42	119,4	KV	120	4	11	52	81,6	100	76	FY68735120KV-SP **SPICER**
	42	119,4	DIN 90	150	8	12	50	50	130	72	FY687351508
	42	119,4	DIN 90	150	8	12	50	50	130	95	FY687351508L

Фланец вилка	Ø подшипника D (mm)	высота крестовины L (mm)	присоединение B (mm)	Ø фланца A (mm)	кол-во отверстий	Ø отв. (mm)	X (mm)	Y (mm)	Z (mm)	H (mm)	каталожный номер
	42	119,4	KV	150	4	13	74,6	106,9	130,4	77,7	FY68735150KV
	42	119,4	KV	150	4	13	75	106,5	130	78	FY68735150KV-SP **SPICER**
	42	119,4	DIN 110	162	4	13	99	99	140	75	FY68735162
	42	119,4	SAE 168,2	175	8	9,6	60	60	155,8	88	FY68735175
	44	121,6	DIN 75	120	8	10	-	-	101,5	75	FY44121120
	44	121,6	SAE 60	144	4	12,4	80	80	120	72	FY44121144
	42	119,4	DIN 110	180	8	14	59,5	59,5	155,5	90	FY68735180

Фланец вилка	Ø подшипника D (mm)	высота крестовины L (mm)	присоединение B (mm)	Ø фланца A (mm)	кол-во отверстий	Ø отв. (mm)	X (mm)	Y (mm)	Z (mm)	H (mm)	каталожный номер
	42	119,4	DIN 110	180	8	14	60	60	155	91	FY68735180-SP **SPICER**
	44	121	DIN 90	150	8	10	49,5	49,5	130	72	FY44121
	44	126,6	SAE 168,2	175	8	10	59,5	59,5	155,5	60	FYV44-SP **SPICER**
	47,6	135	SAE 168	175	8	10	59,5	59,5	155,6	69,8	FY1610
	47,6	135	DIN 90	150	8	12	50	50	129,8	93	FY68740150
	47,6	135	KV	154	4	13	74,7	106,3	130	74	FY68740150KV-S
	47,6	135	DIN 90	150	8	12	50	50	130	102	FY68740150-SP **SPICER**

Фланец вилка	**Ø подшипника** D (mm)	**высота крестовины** L (mm)	**присоединение** B (mm)	**Ø фланца** A (mm)	**кол-во отверстий**	**Ø отв.** (mm)	**X** (mm)	**Y** (mm)	**Z** (mm)	**H** (mm)	**каталожный номер**
	47,6	135	KV	154	4	13	74,5	106,1	129,8	83,2	FY68740154KV
	47,6	135	KV	154	4	13	74,4	106,3	129,8	102,9	FY68740154KV-L
	47,6	135	DIN 95	165	8	14	53,7	53,7	140	87	FY68740165
	47,6	135	DIN 110	180	10	16	48	48	155,5	92	FY6874018010
	47,6	135	DIN 110	180	8	14	59,6	59,6	155,7	92	FY687401808
	47,6	135	KV	180	4	15	86,2	123	150	107,5	FY68740180KV-L -SP **SPICER**

Фланец вилка	**Ø подшипника** D (mm)	**высота крестовины** L (mm)	**присоединение** B (mm)	**Ø фланца** A (mm)	**кол-во отверстий**	**Ø отв.** (mm)	**X** (mm)	**Y** (mm)	**Z** (mm)	**H** (mm)	**каталожный номер**
	47,6	135	KV	180	4	15	86	123	150	97	FY68740180KV-L
	47,6	135	SAE 197	203	12	10	36	71	184	94	FY6874020312
	47,6	135	SAE 197	203	8	10	70,5	70,5	184	94	FY687402038
	47,6	135	KV	180	4	15	86	122,5	150	84	FY68740KV
	47,6	135	KV	180	4	15	86	123	150	84	FY68740KV-SP **SPICER**
	47,6	135	SAE 168,2	175	8	9,6	59,5	59,5	155,5	93	FY6874175

Фланец вилка	**Ø подшипника** D (mm)	**высота крестовины** L (mm)	**присоединение** B (mm)	**Ø фланца** A (mm)	**кол-во отверстий**	**Ø отв.** (mm)	**X** (mm)	**Y** (mm)	**Z** (mm)	**H** (mm)	**каталожный номер**
	48	116,5	DIN 90	150	8	12	50	50	130	90	FY587201508
	48	116,5	DIN 90	15	--	--	--	--	--	86	FY58720150B1
	48	116,5	KV	150	4	13	74,5	106,4	130	89	FY58720150KV
	48	116,5	SAE 168	176	8	9,5	80,5	115	140	98	FY587201600
	48	116,5	DIN 95	165	8	16	54	54	140	80	FY58720165
	48	116,5	DIN 110	180	10	16	59,8	59,8	106	86	FY58720180

Фланец вилка	Ø подшипника D (mm)	высота крестовины L (mm)	присоединение B (mm)	Ø фланца A (mm)	кол-во отверстий	Ø отв. (mm)	X (mm)	Y (mm)	Z (mm)	H (mm)	каталожный номер
	48	116,5	DIN 110	180	8	14	59,5	59,5	155,5	86	FY587201808
	48	126	KV	120	4	11	57	82	100	80	FY48120KV
	48	126	DIN 90	150	8	12	49,4	49,4	129,6	74,8	FY48150
	48	126	DIN 90	150	4	12	62,6	62,6	88,5	58	FY48150412
	48	126	KV	150	4	13	74,3	106,2	129,7	75	FY48150KV
	48	126	DIN 90	150	8	12	49,8	49,8	130	82	FY48150L

Фланец вилка	Ø подшипника D (mm)	высота крестовины L (mm)	присоединение B (mm)	Ø фланца A (mm)	кол-во отверстий	Ø отв. (mm)	X (mm)	Y (mm)	Z (mm)	H (mm)	каталожный номер
	48	126	SAE 168,2	175	8	10	59,6	59,6	155,8	82,6	FY48175
	48	126	KV	180	4	15	86,4	123	150,2	91,6	FY48180KV
	48	135	DIN 90	150	8	12	50	50	130	90	FY68740150.01
	48	135	KV	154	4	13,1	74,4	106,3	129,8	106	FY68740154KV.01
	48	135	KV	154	4	13	74,5	106	130	82	FY68740154KV-S.01
	48	135	KV	180	4	13	86	122,5	150	83	FY68740180KV.01

Фланец вилка	**Ø подшипника** D (mm)	**высота крестовины** L (mm)	**присоединение** B (mm)	**Ø фланца** A (mm)	**кол-во отверстий**	**Ø отв.** (mm)	**X** (mm)	**Y** (mm)	**Z** (mm)	**H** (mm)	**каталожный номер**
	48	135	KV	180	4	13	86	122,5	150	97	FY68740 180KV-01-1
	49,2	154,8	SAE 196,6	203	8	10	70,7	70,7	184,1	76,2	FY1710
	49,2	154,8	SAE 168	175	8	10	59,5	59,5	155,5	98	FY1710175
	49,2	154,8	SAE 196,6	203	8	9,5	70,5	70,5	184	76	FY1710-SP **SPICER**
	49,2	191,5	SAE 196,6	203	12	11	35,6	70	183,8	86,2	FY1810
	49,2	191,5	KV	180	4	15	86	120,5	149,5	92	FY1810KV

Фланец вилка	**Ø подшипника** D (mm)	**высота крестовины** L (mm)	**присоединение** B (mm)	**Ø фланца** A (mm)	**кол-во отверстий**	**Ø отв.** (mm)	**X** (mm)	**Y** (mm)	**Z** (mm)	**H** (mm)	**каталожный номер**
	49,2	191,5	SAE 196,6	203	12	11	36	70,5	184	87	FY1810-SP
	50	135	KV	154	4	13	74,5	106,5	130	91	FY50135KV
	50	149	DIN 110	180	8	14	59,5	59,5	155,7	100	FY50149180
	50	152,6	SAE 197	203	12	11	36	70,5	184	76	FYV50
	50	152,6	SAE 168,2	175	8	9,6	60,5	60,5	155,5	75	FYV50175
	50	152,6	SAE 168,2	175	8	9,6	59,7	59,7	155,5	75	FYV50175-SP **SPICER**

Фланец вилка	**Ø подшипника** D (mm)	**высота крестовины** L (mm)	**присоединение** B (mm)	**Ø фланца** A (mm)	**кол-во отверстий**	**Ø отв.** (mm)	**X** (mm)	**Y** (mm)	**Z** (mm)	**H** (mm)	**каталожный номер**
	50	152,6	SAE 197	203	8	9,6	70,6	70,6	184,2	75	FYV508-SP **SPICER**
	50	152,6	SAE 197	203	12	11	36	70,6	184,1	75	FYV50-SP **SPICER**
	50	155	KV	180	4	15	86	123	149,5	91	FY50155KV
	52	133	DIN 95	165	8	16	53,1	53,1	139,6	90	FY58730
	52	133	DIN 90	150	8	12	49,6	49,6	129,8	92,1	FY58730150
	52	133	KV	154	4	13	74,7	106,4	130	90,5	FY58730150KV

Фланец вилка	Ø подшипника D (mm)	высота крестовины L (mm)	присоединение B (mm)	Ø фланца A (mm)	кол-во отверстий	Ø отв. (mm)	X (mm)	Y (mm)	Z (mm)	H (mm)	каталожный номер
	52	133	KV	165	4	13	80,3	114,6	140,1	96,8	FY58730165KV
	52	133	SAE 168	175	8	10	59,7	59,7	155,5	92	FY58730175
	52	133	DIN 110	180	8	14	60,2	60,2	155,2	90	FY58730180
	52	133	DIN 110	180	10	16	48,5	48,5	155,7	92	FY587301801
	52	133	DIN 110	180	---	---	---	---	---	90	FY58730180110B
	52	133	KV	180	4	15	85,8	122,4	149,7	95,4	FY58730180KV

Фланец вилка	Ø подшипника D (mm)	высота крестовины L (mm)	присоединение B (mm)	Ø фланца A (mm)	кол-во отверстий	Ø отв. (mm)	X (mm)	Y (mm)	Z (mm)	H (mm)	каталожный номер
	52	133	---	200	---	---	---	---	---	94,9	FY58730200BW
	52	133	SAE 197	200	12	10	36	70,6	184,3	91	FY58730203
	52	133	SAE 197	203	8	9,6	70,5	70,5	184	93	FY587302038
	52	133	SAE 197	203	12	10,7	35,8	70,65	184,2	92,5	FY58730203W
	52	133	DIN 140	225	8	16	75	75	195,9	94,6	FY587302258
	52	147,2	KV	150	4	13	74,3	106,2	129,7	101	FY68745154KV

Фланец вилка	**Ø подшипника** D (mm)	**высота крестовины** L (mm)	**присоединение** B (mm)	**Ø фланца** A (mm)	**кол-во отверстий**	**Ø отв.** (mm)	**X** (mm)	**Y** (mm)	**Z** (mm)	**H** (mm)	**каталожный номер**
	52	147,2	KV	150	4	13	74,5	106	130	103	FY68745154KV-UE
	52	147,2	DIN 110	180	10	16	48	48	155	98	FY68745180
	52	147,2	DIN 110	180	8	14	59,5	59,5	155,5	100	FY687451808
	52	147,2	DIN 110	180	-	-	-	-	-	98	FY68745180110B
	52	147,2	KV	180	4	15	86	123	150	108	FY68745180KV-L
	52	147,2	SAE 197	203	12	10	36	71	196	87	FY68745203-SP **SPICER**

Фланец вилка	Ø подшипника D (mm)	высота крестовины L (mm)	присоединение B (mm)	Ø фланца A (mm)	кол-во отверстий	Ø отв. (mm)	X (mm)	Y (mm)	Z (mm)	H (mm)	каталожный номер
	52	147,2	DIN 140	225	8	16	75	75	196	91	FY687452258-SP **SPICER**
	52	147,2	KV	180	4	15	84,4	122,4	150	88,5	FY68745KV
	52	147,2	KV	180	4	15	86	123	150	108	FY68745KV-SP **SPICER**
	53	135	KV	154	4	13	74,2	106,1	129,6	101,3	FY53150KV
	53	135	KV	154	4	13	74,6	106,2	130	83	FY53150KV-S
	53	135	DIN 95	165	8	16	54	54	140	87	FY53165
	53	135	KV	165	4	15	82	116,3	141,6	98,5	FY53165KV

Фланец вилка	Ø подшипника D (mm)	высота крестовины L (mm)	присоединение B (mm)	Ø фланца A (mm)	кол-во отверстий	Ø отв. (mm)	X (mm)	Y (mm)	Z (mm)	H (mm)	каталожный номер
	53	135	KV	165	4	13	80	114,5	140	90	FY53165KV-1
	53	135	KV	165	4	13	80	114,5	140	97	FY53165KV-2
	53	135	DIN 110	180	8	14	59,5	59,5	155,5	92,5	FY53180
	53	135	KV	180	4	15	70,8	122,4	149,7	94	FY53180KV
	53	135	KV	150	4	12,5	75	106	130	109	FYSPL170150KV
	55	163,9	KV	180	4	13	80,3	114,8	140	109	FYSPL170165KV

Фланец вилка	Ø подшипника D (mm)	высота крестовины L (mm)	присоединение B (mm)	Ø фланца A (mm)	кол-во отверстий	Ø отв. (mm)	X (mm)	Y (mm)	Z (mm)	H (mm)	каталожный номер
	57	144	DIN 110	180	8	16	59,1	59,1	155,1	100,2	FY58735
	57	144	KV	150	4	13	74,5	106	130	100	FY58735150KV
	57	144	DIN 95	165	8	16	53	53	139,5	100	FY58735165
	57	144	DIN 110	180	10	16	48,4	48,4	155,7	102,3	FY5873518010
	57	144	DIN 110	180	8	14	59,7	59,7	155,7	99	FY58735180814
	57	144	SAE 197	203	12	11	36	70,5	184	100	FY58735203

Фланец вилка	Ø подшипника D (mm)	высота крестовины L (mm)	присоединение B (mm)	Ø фланца A (mm)	кол-во отверстий	Ø отв. (mm)	X (mm)	Y (mm)	Z (mm)	H (mm)	каталожный номер
	57	144	KV	180	4	15	86,5	122,5	150	104	FY58735KV
	57	144	KV	180	4	15	86	122,5	150	94	FY58735KV-S
	57	152	DIN 110	180	10	16	47,6	47,6	155	94,7	FY5874218010
	57	152	DIN 110	180	10	16	47,6	47,6	155,1	100	FY5874218010-W
	57	152	DIN 110	180	8	14	61,1	61,1	157,1	95	FY587421808
	57	152	SAE 197	203	12	11	36,5	71	184	95	FY58742203

Фланец вилка	**Ø подшипника** D (mm)	**высота крестовины** L (mm)	**присоединение** B (mm)	**Ø фланца** A (mm)	**кол-во отверстий**	**Ø отв.** (mm)	**X** (mm)	**Y** (mm)	**Z** (mm)	**H** (mm)	**каталожный номер**
	57	152	SAE 197	203	12	11	36	70,5	184	57	FY58742203-S
	57	152	KV	180	4	14	86	122,5	150	94	FY58742KV-1
	57	152	KV	180	4	15	86	122,5	150	94	FY58742KV
	57	152	KV	180	4	15	86	122,5	150	94	FY58742KV-SP **SPICER**
	57	152	KV	180	4	15	86	123	150	105	FY58742KV-L
	57	152	KV	180	4	15	86,2	123	150	72	FY58742KV-M

Фланец вилка	Ø подшипника D (mm)	высота крестовины L (mm)	присоединение B (mm)	Ø фланца A (mm)	кол-во отверстий	Ø отв. (mm)	X (mm)	Y (mm)	Z (mm)	H (mm)	каталожный номер
	57	152	KV	180	4	15	86,2	123	150	59	FY58742KV-S
	57	152	KV	180	4	15	86	123,2	150,5	102	FY58742KV-W
	57	152,6	SAE 197	203	12	11	36,5	71,1	185	79,5	FYV57
	57	152,6	SAE 197	203	12	11	36,2	70,5	184	79	FYV57-SP **SPICER**
	57	172	DIN 110	180	10	16	48	48	155,5	110	FY57172180
	57	172	KV	180	4	15	85,5	123	150	102,7	FY57172180KV

Фланец вилка	Ø подшипника D (mm)	высота крестовины L (mm)	присоединение B (mm)	Ø фланца A (mm)	кол-во отверстий	Ø отв. (mm)	X (mm)	Y (mm)	Z (mm)	H (mm)	каталожный номер
	59	167,6	DIN 110	180	10	16	48	48	155,5	111	FY6876018010
	59	167,6	SAE 197	203	12	11	35,8	70,5	184,3	91,3	FY68760203
	59	167,6	KV	180	4	15	86	123	150	101	FY68760KV
	59	167,6	KV	180	4	15	86	122,7	150	100	FY68760KV-SP **SPICER**
	60	162,8	KV	180	4	15	86	123	150	94	FYSPL250KV
	65	172	DIN 140	225	8	16	75,5	75,5	196,2	110	FY58748225

Фланец вилка	**Ø подшипника** D (mm)	**высота крестовины** L (mm)	**присоединение** B (mm)	**Ø фланца** A (mm)	**кол-во отверстий**	**Ø отв.** (mm)	**X** (mm)	**Y** (mm)	**Z** (mm)	**H** (mm)	**каталожный номер**
	65	172	SAE 197	203	12	11	36	70,5	184	110	FY68765203
	65	172	KV	180	4	15	85,9	122,6	149,7	102,1	FY68765KV
	65	172	KV	180	4	15	86	122,5	150	75	FY68765KV-S
	65	172	KV	180	4	15	86,2	122,5	149,8	106	FY68765KV-SP **SPICER**
	65	190	KV	208	4 + 2xM10		121,6	132,6	180	96,7	FY65190208KV
	68	117-123 (193)	KV	203	4	15	94,5	135,5	165	116	FY38568KV

Фланец вилка	Ø подшипника D (mm)	высота крестовины L (mm)	присоединение B (mm)	Ø фланца A (mm)	кол-во отверстий	Ø отв. (mm)	X (mm)	Y (mm)	Z (mm)	H (mm)	каталожный номер
	68	89 - 95 (166)	KV	180	4	15	85,5	122,5	150	104,5	FY38560KV
	72	185	KV	200	4	15	94,5	134,5	165	106	FY58750200KV
	72	185	SAE 197	203	12	11	36	70,5	187	108	FY58750203
	72	185	DIN 140	225	8 + 2xM16	16	75	75	196,5	108	FY58750-225
	72	185	DIN 140	250	8 + 2xM18	18	83,8	83,8	217	108,5	FY58750-250
	74	217	DIN 140	225	8 + 2xM16	16					FY58755225
	74	217	DIN 175	250	8 + 2xM18	18					FY58755250
	74	217	DIN 175	285	8 + 2xM20	20					FY58755280

ВИЛКА ПРИВАРНАЯ

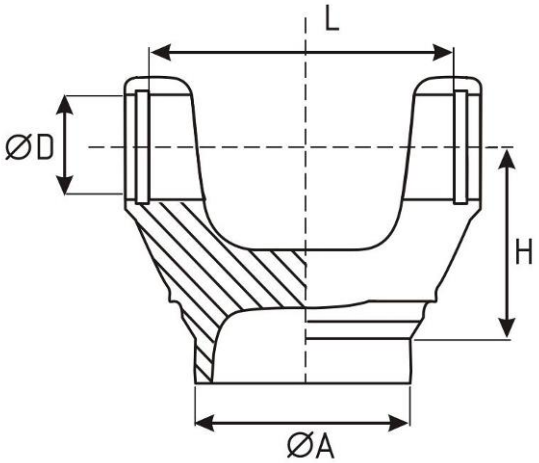

Вилка приварная	Ø подшипника D (mm)	высота крестовины L (mm)	Ø под трубу A (mm)	Ø трубы (mm)	высота H (mm)	каталожный номер
	19	48	29,2	32 x 1,5	45	TY194832
	19	48	32	35	60,6	TY194835
	20	55	53	60	42	TY205560H
	20	57	-	33	78,4	TYGUT11
	22	58,2	36,2	40 x 2	45,6	TY2258
	22	58,2	54	60 x 3	50	TY225860

Вилка приварная	**Ø подшипника** D (mm)	**высота крестовины** L (mm)	**Ø под трубу** A (mm)	**Ø трубы** (mm)	**высота** H (mm)	**каталожный номер**
	22	58,2	72,4	76,2 x 1,6	55	TY225876M
	23,8	34,6 - 38 (59,5)	41,2	45 x 2	49	TY338
	23,8	61,3	36	40 x 2	65	TY6871040
	23,8	61,3	47,8	50,8 x 1,6	34,9	TY6871050
	23,8	61,3	46	50,8 x 2,4	35	TY6871050-1
	23,8	61,3	46,2	50,8 x 1,6	38	TY6871050L
	23,8	61,3	60,6	63,5 x 1,6	36,5	TY6871060
	23,8	61,3	66,6	70 x 2	45,7	TY6871070
	23,8	61,3	66,7	70 x 2	37	TY6871070S

Вилка приварная	**Ø подшипника** D (mm)	**высота крестовины** L (mm)	**Ø под трубу** A (mm)	**Ø трубы** (mm)	**высота** H (mm)	**каталожный номер**
	23,8	61,3	73,2	76,2 x 1,6	36,5	TY6871076
	24	74	56,5	60	52	TY2474
	25	63,8	56	60 x 2	54	TY256360
	25	63,8	47,5	50	48	TY2564
	25	63,8	28,5	32 x 2	45	TY256432M
	25	63,8	47,6	50	40	TY256450M
	25	63,8	47,6	50	48,5	TY256450M-L
	25	63,8	47,5	50,8 x 1,63	43	TY256450RK
	25	63,8	53,5	58	38	TY256458N

Вилка приварная	**Ø подшипника** D (mm)	**высота крестовины** L (mm)	**Ø под трубу** A (mm)	**Ø трубы** (mm)	**высота** H (mm)	**каталожный номер**
	25	63,8	56,6	60 x 2	49	TY256460RK
	25	63,8	60,3	63	37	TY256463T
	25	63,8	36	40 x 2	54	TY2564BM
	25	76,8	-	73	43	TYGUM88
	26	69,8	46,2	50 x 2	49,8	TY2670
	26,5	47,7 – 50,5 (70,5)	71	75 x 2	38	TYGUMZ9
	27	81,8	47	25,4	41	FL1310FI25
	27	81,8	47	25,4	41	FL1310FI25-1
	27	81,8	54	28,5	41	FL1310FI28

Вилка приварная	**Ø подшипника** D (mm)	**высота крестовины** L (mm)	**Ø под трубу** A (mm)	**Ø трубы** (mm)	**высота** H (mm)	**каталожный номер**
	27	81,8	54	31,8		FL1310FI32
	27	81,8	47	14 шлицов, внутрØ 32	64,5	FL1310Z14
	27	74,6	47,8	50,8 x 1,63	44,5	TY1300
	27	74,6	46,2	50,8 x 2,4	44,5	TY1300-2
	27	74,6	56	60 x 2	47,5	TY130060
	27	74,6	-	70 x 2	45	TY1300702
	27	74,6	60,5	63,5 x 1,63	44,5	TY130063
	27	74,6	73,3	76,2 x 2,4	44,5	TY130076
	27	74,6	73,3	76,2 x 1,63	44,5	TY130076-2

Вилка приварная	**Ø подшипника** D (mm)	**высота крестовины** L (mm)	**Ø под трубу** A (mm)	**Ø трубы** (mm)	**высота** H (mm)	**каталожный номер**
	27	81,8	46,3	50 x 2,4	49	TY13102
	27	81,8	60,6	63,5 x 1,63	47,5	TY13102,5
	27	81,8	71,4	76,2 x 2,4	55	TY13103
	27	81,8	46,2	50 x 2,4	43	TY131050
	27	81,8	58,9	63,5 x 2,4	47	TY131063
	27	81,8	72,3	76,2 x 2,4	44,5	TY131076W
	27	81,8	85,8	88,9 x 1,6	43,3	TY131089
	27	92	72,2	76,2 x 2,1	44	TY1330
	27	62	60,4	63,5 x 1,64	38,5	TY276263CO

Вилка приварная	**Ø подшипника** D (mm)	**высота крестовины** L (mm)	**Ø под трубу** A (mm)	**Ø трубы** (mm)	**высота** H (mm)	**каталожный номер**
	28	80	-	60	47	TY2880
	28	48 – 52 (80)	63,5	70	47,2	TYGUMZ6
	28	52,7 – 56,2 (80)	64	70 x 3	46,8	TYGUN29
	29	76,4	60,4	63,5 x 1,64	50	TY297663T
	29	77	-	60,3	49	TY2977
	29	50 – 53,5 (76)	58,8	60 x 2	46,2	TYGUIS52
	29	50 – 53,5 (76)	-	66 x 2	52	TYGUIS52-1
	29	49 – 52 (76,4)	-	70	52,8	TYTHO
	30	92	84,6	88,9 x 2,1	51,2	TY1350.01

Вилка приварная	**Ø подшипника** D (mm)	**высота крестовины** L (mm)	**Ø под трубу** A (mm)	**Ø трубы** (mm)	**высота** H (mm)	**каталожный номер**
	30	81,8	44	50 x 3	54	TY2871050
	30	81,8	44	50 x 3	54	TY2871050-1
	30	81,8	54,2	60 x 3	52,5	TY2871060
	30	81,8	64,1	70 x 3	53,5	TY2871070
	30	81,8	66	70 x 2	72	TY2871070L
	30	81,8	72,8	7676,2 x 1,64	52,5	TY2871076
	30	81,8	76,2	80 x 2	53,1	TY2871080
	30	55 – 60 (88)	45,1	50	50	TY3055
	30	54,8 - 58 (84,8)	-	63	40	TY305560M

Вилка приварная	**Ø подшипника** D (mm)	**высота крестовины** L (mm)	**Ø под трубу** A (mm)	**Ø трубы** (mm)	**высота** H (mm)	**каталожный номер**
	30	55 – 60 (88)	58,8	63,5 x 2,4	50	TY305563
	30	55 – 60 (88)	66	70 x 2	42	TY305570
	30	54,8 - 58 (84,8)	-	73 x 2	50	TY305573M
	30	54,8 - 58 (84,8)	72,8	76,2 x 1,64	52	TY305576M
	30	91,6	56,2	63	55,3	TY3134
	30	71,1 – 74 (101)	71	75 x 2	55	TYGUM99
	30,2	81,8	71,7	76,2 x 2,4	53	TY68720
	30,2	81,8	44,1	50 x 3	52,3	TY687201
	30,2	81,8	64	70 x 3	53	TY687202

Вилка приварная	**Ø подшипника** D (mm)	**высота крестовины** L (mm)	**Ø под трубу** A (mm)	**Ø трубы** (mm)	**высота** H (mm)	**каталожный номер**
	30,2	81,8	58,8	63,5 x 2,4	60	TY687203
	30,2	81,8	65,3	70 x 2	53	TY6872070
	30,2	81,8	66,1	70 x 2	72	TY6872070L
	30,2	81,8	64	70 x 3	73	TY6872070L-1
	30,2	81,8	71,6	76,2 x 2,4	72	TY6872076L
	30,2	92	73,3	76,2 x 1,63	51,2	TY1350
	30,2	92	44,9	52 x 3,5	53	TY135050
	30,2	92	54	60 x 3	50	TY135060
	30,2	92	66	70 x 2	54,4	TY135070

Вилка приварная	**Ø подшипника** D (mm)	**высота крестовины** L (mm)	**Ø под трубу** A (mm)	**Ø трубы** (mm)	**высота** H (mm)	**каталожный номер**
	30,2	92	84,9	88,9 x 2,1	47	TY135089
	30,2	106,3	71,6	76,2 x 2,4	52,9	TY1410
	30,2	106,3	45,6	50,8 x 2,4	51	TY141050
	30,2	106,3	84	88,9 x 2,4	65	TY141090
	30,2	106,3	84,3	88,9 x 2,4	53	TY141090S
	30,2	106,3	71,6	76,2 x 2,4	52,9	TY1410-SP **SPICER**
	31,7	102	59,3	63,5 x 2,1	42	TYGUM75
	32	60,7 – 64 (91)	62	66 x 2	47	TYGUT20
	32	60,7 – 64 (91)	62	63	44	TYTD

Вилка приварная	**Ø подшипника** D (mm)	**высота крестовины** L (mm)	**Ø под трубу** A (mm)	**Ø трубы** (mm)	**высота** H (mm)	**каталожный номер**
	34,9	92,2	84,2	90 x 3	55	TY68725
	34,9	92,2	84,4	90 x 3	56	TY68725-SP **SPICER**
	34,9	106,3	71,7	76,2 x 2,4	51,5	TY1480
	34,9	106,3	84,2	88,9 x 2,4	51,4	TY148090
	34,9	106,3	84,3	89 x 2,4	62	TY148090-1
	34,9	106,3	84,2	88,9 x 2,4	65	TY148090L
	34,9	106,3	84,9	88,9 x 2,1	52,6	TY148090W
	34,9	126,2	84,2	88,9 x 2,4	55,6	TY1550
	34,9	126,2	84	90 x 3	56	TY1550-SP

Вилка приварная	**Ø подшипника** D (mm)	**высота крестовины** L (mm)	**Ø под трубу** A (mm)	**Ø трубы** (mm)	**высота** H (mm)	**каталожный номер**
	35	96,8	64,1	70 x 3	65,2	TY58710
	35	96,8	74	80 x 3	58	TY5871080
	35	96,8	84,1	90 x 3	58	TY5871090
	35	106	84,1	88,9 x 2,4	65	TY148090.01
	38	57 - 62 (100)	64,1 / 70	70 x 3 / 76,2 x 2,4	57 / 68	TY38
	38	89	44	50 x 3	65	TY3889
	38	92	44	50 x 3	65	TY3892
	38	110	94	100 x 3	94,4	TY38110
	38	148	80	90 x 5	62	TY38S

Вилка приварная	**Ø подшипника** D (mm)	**высота крестовины** L (mm)	**Ø под трубу** A (mm)	**Ø трубы** (mm)	**высота** H (mm)	**каталожный номер**
	38	148	80	90 x 5	94	TY38S-1
	39,7	115,9	82,2	88,9 x 2,4	73	TY1510
	39,7	115,9	94	100 x 3	71	TY1510100
	39,7	115,9	71,5	76,2 x 2,4	71	TY151076
	39,7	115,9	86	90 x 3	72	TY151090
	40	110	64	70 x 3	93,3	TY40110W
	41,3	126	94	100 x 3	75	TYSPL90
	42	65,7 - 72 (115)	64,2	70 x 3	81	TY42
	42	104,5	73,3	76,2 x 1,64	73,3	TY58715

Вилка приварная	**Ø подшипника** D (mm)	**высота крестовины** L (mm)	**Ø под трубу** A (mm)	**Ø трубы** (mm)	**высота** H (mm)	**каталожный номер**
	42	104,5	73	80 x 3,5	82	TY5871580
	42	106	85	90/100	78,2	TY381
	42	106	84	90 x 3	80	TY38190
	42	116	82,5	85	70	TY42116
	42	119,4	74,2	80 x 3	82,35	TY68735
	42	119,4	94	100 x 3	72	TY68735100
	42	119,4	84	90 x 3	85	TY6873590
	44	121	68	75	85	TY44121
	44	126,6	77,3	85	90	TYV44-SP **SPICER**

Вилка приварная	**Ø подшипника** D (mm)	**высота крестовины** L (mm)	**Ø под трубу** A (mm)	**Ø трубы** (mm)	**высота** H (mm)	**каталожный номер**
	44	149	81	90 x 4,5	90	TY44S
	47,6	135	82,5	88,9 x 3,4	75	TY1610
	47,6	135	95	101,6 x 3,4	75	TY1610L
	47,6	135	92,2	100 x 4	99	TY68740
	47,6	135	92	100 x 4	99	TY68740-SP **SPICER**
	47,6	135	111	120 x 4	84,8	TY68740120
	48	116,5	75	85	84	TY58720
	48	126	82/92	92 x 5	97/84	TY48
	48	135	92	100 x 4	100	TY68740.01

Вилка приварная	**Ø подшипника** D (mm)	**высота крестовины** L (mm)	**Ø под трубу** A (mm)	**Ø трубы** (mm)	**высота** H (mm)	**каталожный номер**
	48	135	102,2	120 x 4	90	TY68740.0112 0
	48	161	95	100 x 5	96	TY48S
	48	161	95	100 x 5	96	TY48S-SP **SPICER**
	48	161	90	100 x 5	111	TY48S-1
	48	161	90,1	100 x 5	81	TY48S-2
	48	161	85	95 x 5	93	TY48S-3
	49,2	154,8	83	88,9	75	TY1710
	49,2	154,8	95	100	75	TY1710L
	49,2	154,8	95	100	77	TY1710L-SP **SPICER**

Вилка приварная	**Ø подшипника** D (mm)	**высота крестовины** L (mm)	**Ø под трубу** A (mm)	**Ø трубы** (mm)	**высота** H (mm)	**каталожный номер**
	49,2	191,5	103	110	85	TY1810
	49,2	191,5	101,6	114,7 x 6,6	87	TY1810-SP **SPICER**
	50	135	82,2	90 x 4	87	TY50135
	50	149	90,4	100 x 5	100	TY50149
	50	152,6	82	90 x 4	103	TYV50
	50	152,6	82,3	90 x 4	90	TYV50-SP **SPICER**
	50	155	94	100 x 3	82	TY50155
	50	164	85	90 x 2,5	83	TY50S
	52	133	79,1	92 x 5 100 x 4	88,7	TY58730

Вилка приварная	**Ø подшипника** D (mm)	**высота крестовины** L (mm)	**Ø под трубу** A (mm)	**Ø трубы** (mm)	**высота** H (mm)	**каталожный номер**
	52	133	82,1	90 x 4	98,6	TY58730W
	52	147,2	112,1	120 x 4	92,7	TY68745
	52	147,2	100	110 x 5	109	TY68745110-SP **SPICER**
	53	135	90	100 x 5	116,8	TY53
	53	147,2	102,2	120 x 4	96,4	TY53147120
	55	136,9	-	-	-	TYSPL170
	57	144	103,7	110 x 6	102,9	TY58735
	57	144	88,2	100 x 6	104	TY58735100
	57	144	112,1	120 x 4	101	TY58735120

Вилка приварная	**Ø подшипника** D (mm)	**высота крестовины** L (mm)	**Ø под трубу** A (mm)	**Ø трубы** (mm)	**высота** H (mm)	**каталожный номер**
	57	152	98,4	110 x 6	114,2	TY58742
	57	152	108	120 x 6	100	TY58742120
	57	152	112	120 x 4	100	TY587421201
	57	152	98,4	110 x 6	104	TY58742W
	57	152,6	88	100 x 6	117	TYV57
	57	152,6	88,4/ 100	100 x 6/ 110 x 5	88/110	TYV57-SP **SPICER**
	57	164	97,5	110 x 6	99	TY57S
	57	164	100	110 x 5	89	TY57S-1
	57	164	-	108 x 5,5	89	TY57S-2

Вилка приварная	**Ø подшипника** D (mm)	**высота крестовины** L (mm)	**Ø под трубу** A (mm)	**Ø трубы** (mm)	**высота** H (mm)	**каталожный номер**
	57	164	85,5	95 x 5	90	TY57S-3
	57	164	82	92 x 5	96	TY57S92
	57	172	130	140 x 5	120	TY57172
	59	167,6	120	130 x 5	103	TY68760
	60	162,8	120	130 x 5	106	TYSPL250
	65	172	108	120 x 6	115	TY58748
	65	172	130	140 x 5	115	TY5878140
	65	190	103,2	116	127	TY65S
	65	190	103,3	114,3 x 5,5	127	TY65S-SP **SPICER**

Вилка приварная	**Ø подшипника** D (mm)	**высота крестовины** L (mm)	**Ø под трубу** A (mm)	**Ø трубы** (mm)	**высота** H (mm)	**каталожный номер**
	68	89 – 95 (166)	130	140 x 5	144	TY38560
	68	89 – 95 (166)	98	110 x 6	123	TY38560110
	68	117 (193)	136	150	140	TY38568
	72	185	130	144 x 7	169	TY58750
	72	185	130	140 x 5	142	TY58750TR
	74	217	-	155/168	-	TY58755

ВИЛКА ПРИВАРНАЯ - MECHANIX

Вилка приварная	Ø подшипника D (mm)	высота крестовины L (mm)	Ø под трубу A (mm)	Ø трубы (mm)	высота H (mm)	каталожный номер
	42,9	88,9/ 115	58,2	63,5 x 2,4	28,8	TY5C
	42,9	88,9/115	58,8	63,5 x 2,4	48	TY5C-BG без резьбы
	42,9	88,9/115		58	48	TY5C-SP **SPICER**
	42,9	114,3/ 140,4	71,5	76,2 x 2,4	48,3	TY6C
	42,9	114,3/ 140,4	84,5	90	48,1	TY6C90
	49,2	117,5/ 148,4	72	80 x 4	54	TY7C80
	49,2	117,5/ 148,4	84	88,9 x 2,4	54	TY7C-TRS
	49,2	117,5/ 148,4	83	88,9 x 3,4	55,5	TY7C

Вилка приварная	**Ø подшипника** D (mm)	**высота крестовины** L (mm)	**Ø под трубу** A (mm)	**Ø трубы** (mm)	**высота** H (mm)	**каталожный номер**
	49,2	117,5/ 148,4	83	88,9 x 3,4	54	TY7C-BG без резьбы
	49,2	117,5/ 148,4	83	88,9 x 2,4	55,5	TY7C-SP **SPICER**
	49,2	174,3/ 206,5	88	110 x 6	65	TY8C
	71,4	123,8/ 165,1	92,2	100 x 4	55	TY8.5C
	71,4	123,8/ 165,1	88,1	100 x 6	65	TY8.5C-SP **SPICER**
	71,4	123,8/ 165,1		101,6 x 3,4	63	TY8.5C-TRS
	71,4	168,2/ 209,5	105	115	60,4	TY9C
	71,4	168,2/ 209,5		100	73	TY9C-SP **SPICER**
22 шлица 	7C	117,5/ 148,4	84,8	22 шлица Ø внутр 61	32	FL7C22

Вилка приварная	**Ø подшипника** D (mm)	**высота крестовины** L (mm)	**Ø под трубу** A (mm)	**Ø трубы** (mm)	**высота** H (mm)	**каталожный номер**
	92,1	165,1/ 212,7	110	130	99	TY10C
	92,1	165,1/ 212,7	130	144 x 7	85	TY10C-SP **SPICER**
	100,2	201,4/ 260,3				TY15C

КОМПЛЕКТ ПОД ОПОРУ КАРДАННОГО ВАЛА

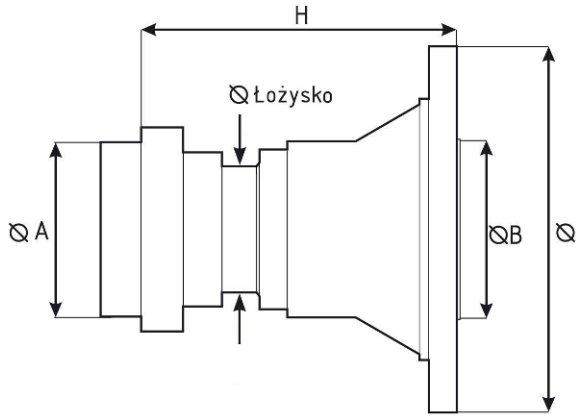

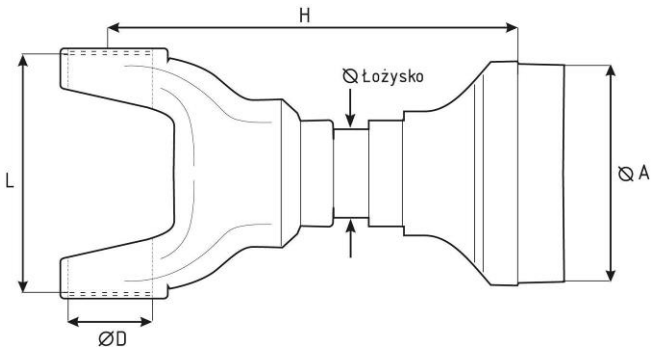

Комплект под опору	Ø подшипника (mm)	Ширина подшипника (mm)	Ø фланца (mm)	присоединение B(mm)	кол-во отв.	Ø отв. (mm)	Ø трубы (mm)	Ø под трубу A (mm)	Ø подшипника D (mm)	высота крестовины L (mm)	высота H (mm)	каталожный номер
	Три поид 19 шлицов	Ø 28mm	---	---	---	---		57,4	---	---	76 без защиты	MSAHC
	30	13	---	---	---	---	50 x 2	46,1	27	74,6	118	MSA13001
	30	10	---	---	---	---	50 x 3	46,2	23,8	61,3	119,8	MSA68710
	30 + CB 75mm		---	---	---	---	50/70	47,5/ 66,5	---	---	152	MSAPC
	30	13	---	---	---	---	50,8 x 2,4	46,2	27	81,8	113	MSA13103050
	30	13	---	---	---	---	50,8 x 2,4	46,2	30,2	81,8	118,3	MSA6872050
	30	10	---	---	---	---	60 x 2	56,5	25	63,8	116,5	MSA302564

Комплект под опору	Ø подшипника (mm)	Ширина подшипника (mm)	Ø фланца (mm)	присоединение B(mm)	кол-во отв.	Ø отв. (mm)	Ø трубы (mm)	Ø под трубу A (mm)	Ø подшипника D (mm)	высота крестовины L (mm)	высота H (mm)	каталожный номер
	30	13	---	---	---	---	63,5 x 1,64	60,5	27	74,6	143	MSA13003
	30	13	---	---	---	---	63,5 x 1,64	60,5	27	74,6	142	MSA13003W
	30	13	---	---	---	---	63,5 x 1,64	60,5	27	81,8	139	MSA13103063
	30	13	---	---	---	---	63,5 x 1,64	60,3	27	81,8	138	MSA13103063W
	30	11	---	---	---	---	63,5 x 1,64	60,6	23,8	61,3	176	MSA6871063
	30	13	---	---	---	---	70	68	27	81,8	135	MSA13103070W
	30	13	---	---	---	---	76,2 x 1,64	73,1	27	74,6	147	MSA13002
	30	13	---	---	---	---	76,2 x 1,64	73,2	27	81,8	145	MSA131030
	30	13	---	---	---	---	76,2 x 1,63	73	27	81,8	143	MSA13103076
	30	13	---	---	---	---	76,2 x 1,64	72,8	27	81,8	134	MSA131030W
	30	13	---	---	---	---	76,2 x 2,1	72	27	92	155	MSA1330-30
	30	10	---	---	---	---	76,2 x 1,64	73,2	23,8	61,3	147	MSA6871076

Комплект под опору	Ø подшипника (mm)	Ширина подшипника (mm)	Ø фланца (mm)	присоединение B(mm)	кол-во отв.	Ø отв. (mm)	Ø трубы (mm)	Ø под трубу A (mm)	Ø подшипника D (mm)	высота крестовины L (mm)	высота H (mm)	каталожный номер
	30	13	---	---	---	---	76,2 x 1,64	73,1	30,2	81,8	149	MSA68720
	30	15	---	---	---	---	76,2 x 1,64/ 70 x 2	72,8/ 66,5	---	---	157	MSALRR
	30	12	113	DIN 46	4	12	63,5 x 1,64	60,6	---	---	122	MSAT30113
	30	15	115	DIN 46	4	11	63		---	---		MSATD
	30		115	DIN 46	8	11	65 x 1,6	61,8	---	---	130	MSATD1
	35	16	---	---	---	---	63	56,3	30	91,6	130	MSA3134
	35	13	---	---	---	---	63,5 x 1,63	59,5	27	92	145	MSA1330
	35	13	---	---	---	---	76	73,2	27	81,8	145	MSA131035
	35	22	100	SAE 57	6	8	50,8 x 2,4	46,2	---	---	115	MSA35100
	35	13	97	DIN 60,3	4	10	50 x 3	44,2	---	---	110	MSA131050
	35	23	97	DIN 60,3	4	10	63,5 x 1,64	60,6	---	---	114,4	MSA1310

Комплект под опору	**Ø подшипника** (mm)	**Ширина подшипника** (mm)	**Ø фланца** (mm)	присоединение B(mm)	**кол-во отв.**	**Ø отв.** (mm)	**Ø трубы** (mm)	**Ø под трубу** A (mm)	**Ø подшипника** D (mm)	**высота крестовины** L (mm)	**высота** H (mm)	**каталожный номер**
	35	22	97	DIN 60,3	4	10	63,5 x 1,64	60,7	---	---	116	MSA131063
	40	25	117,5	DIN 69,8	4	12	89 x 1,64	85	---	---	125	MSA141090
	40		120	DIN 82,5	6	10,4	76	68,2	---	---	155	MSA40120
	40	25	120	DIN 69,8	4	12	76,2 x 2,4	71,4	---	---	122	MSA1410
	40	25	120	DIN 69,9	4	11	76,2 x 2,4	71,4	---	---	122	MSA141011
	40	25	120	DIN 69,8	4	12	76,2 x 2,4	71,4	---	---	125	MSA141012
	40	16	120	DIN 69,8	4	12	76,2 x 2,4	71,1	---	---	121,8	MSA1410W
	40	26	120	DIN 80	4	12	76,2 x 2,4	71,4	---	---	123,4	MSA1480
	40	15	120	KV	4		90 x 3	84	---	---	120	MSA40120KV
	40	43	130	DIN 82,5	8	10	76	68,2	---	---	155,5	MSA40130

Комплект под опору	**Ø подшипника** (mm)	**Ширина подшипника** (mm)	**Ø фланца** (mm)	присоединение B(mm)	**кол-во отв.**	**Ø отв.** (mm)	**Ø трубы** (mm)	**Ø под трубу** A (mm)	**Ø подшипника** D (mm)	**высота крестовины** L (mm)	**высота** H (mm)	**каталожный номер**
	40	27	150	DIN 95	4	12,8	88,9 x 2,4	84,3	---	---	120	MSA1510
	45	17	---	---	---	---	76,2 x 2,4	71,5	30,2	106,3	165,5	MSA141045
	45	25	120	KV	4	11	76,2 x 2,1	72	---	---	120	MSA1410120KV
	45	13	120	SAE 75	8	10	76,2 x 2,4	71,4	---	---	130	MSA6873076
	45	15	120	KV	4	11	76,2 x 2,4	71,4	---	---	125	MSA6873076KV
	45	15	120	SAE 75	8	10	80 x 3,5	73	---	---	120	MSA6873012080
	45	17	120	KV	4	10	80 x 3,5	73	---	---	120	MSA6873080120 KV
	45	17	120	KV	4	11	88,9 x 2,4	84,1	---	---	136,5	MSA68730KV
	45	13	120	SAE 75	8	10	90 x 3	84,1	---	---	130	MSA68730120
	45	15	120	SAE 75	8	10	100 x 3	94	---	---	126	MSA68730120100

Комплект под опору	**Ø подшипника** (mm)	**Ширина подшипника** (mm)	**Ø фланца** (mm)	присоединение B(mm)	**кол-во отв.**	**Ø отв.** (mm)	**Ø трубы** (mm)	**Ø под трубу** A (mm)	**Ø подшипника** D (mm)	**высота крестовины** L (mm)	**высота** H (mm)	**каталожный номер**
	45	15	120	KV	4	11	100 x 3	94	---	---	120	MSA68730120 KV
	45	17	150	SAE 90	8	12	76,2 x 2,4	71,7			135	MSA4515076-1
	45	15	150	KV	4	12	76,2 x 2,4	71,4	---	---	125	MSA6873076150 KV
	45	15	150	KV	4	12	80 x 3,5	73	---	---	120	MSA6873080150 KV
	45	15	150	DIN 95	4	14	90 x 3	84,1	---	---	102,5	MSA45150
	45	17	150	SAE 90	8	12	90 x 3	84,1	---	---	130	MSA68730150
	45	17	150	SAE 95	4	14	89 x 2,4	84,1	---	---		MSA68730150 414
	45	13	150	KV	4	12	90 x 3	84,1	---	---	130	MSA68730150 KV
	45	20	150	SAE 90	8	12	100 x 3	94	---	---	120	MSA45150100

Комплект под опору	**Ø подшипника** (mm)	**Ширина подшипника** (mm)	**Ø фланца** (mm)	присоединение B(mm)	**кол-во отв.**	**Ø отв.** (mm)	**Ø трубы** (mm)	**Ø под трубу** A (mm)	**Ø подшипника** D (mm)	**высота крестовины** L (mm)	**высота** H (mm)	**каталожный номер**
	47	20	132	SAE 67	4	M10	70	67	---	---	89,3	MSA47132MBS
	50	28	150	DIN 95	4	14,5	90 x 4	82	---	---	140	MSA50150
	55	23	150	SAE 90	8	12	90 x 4	82	---	---	136,7	MSA55150
	55	45	150	SAE 90	8	12	90 x 3	84	---	---	150	MSA55150W
	55	37	150	SAE 90	8	12	90 x 4	82	---	---	160	MSA55150W1
	55	17	150	KV	4	13	92 x 5	81,9	---	---	135,1	MSA55150KV
	55	22	150	KV	4	13	120 x 3	114	---	---	165	MSA55150120 KV
	55	13	175	DIN 168	8	10	92 x 5	82,2	---	---	135	MSA55175
	55	13	175	DIN 168	8	10	120 x 3	114,1	---	---	165	MSA55175120
	55	17	180	KV	4	15	120 x 3	114,2	---	---	160	MSA55180KV

Комплект под опору	**Ø подшипника** (mm)	**Ширина подшипника** (mm)	**Ø фланца** (mm)	присоединение B(mm)	**кол-во отв.**	**Ø отв.** (mm)	**Ø трубы** (mm)	**Ø под трубу** A (mm)	**Ø подшипника** D (mm)	**высота крестовины** L (mm)	**высота** H (mm)	**каталожный номер**
	55	16	203	DIN 196	12	10	120 x 3	114	---	---	195	MSA55203
	60	17	---	---	4	---	90 x 4,5	81,2	38	161	185	MSA38S
	60		---	---	4	---	100 x 5	90	48	161	200	MSA48S
	60		---	---	4	---	100 x 4,5	91	48	161		MSA48S-SP **SPICER**
	60	20	---	---	4	---	100 x 4,5	91	57	164	185	MSA57S-Z
	60	20	---	---	4	---	114,7 x 6,6	103	57	164	200	MSA57S
	60	17	---	---	---	---	114,3 x 5,5	103	65	190	240	MSA65S
	60	17	---	---	---	---	114,3 x 5,5	103	65	190	240	MSA65S-SP **SPICER**
	60	32	150	KV	4	13	90 x 5,5	79,1	---	---	170	MSA60150KV

Комплект под опору	Ø подшипника (mm)	Ширина подшипника (mm)	Ø фланца (mm)	присоединение B(mm)	кол-во отв.	Ø отв. (mm)	Ø трубы (mm)	Ø под трубу A (mm)	Ø подшипника D (mm)	высота крестовины L (mm)	высота H (mm)	каталожный номер
	60	34	165	SAE 95	8	16	90 x 5,5	79	---	---	168	MSA6016590
	60	28	165	SAE 95	8	16,3	100 x 5	90,4	---	---	156	MSA60165-W
	60	34	165	SAE 95	8	16	120 x 6	108,1	---	---	185	MSA60165120
	60	22	180	KV	4	15	92 x 5	82,1	---	---	141,8	MSA6018092KV
	60	30	180	SAE 110	8	14	100 x 6	88	---	---	175	MSA60180100
	60	35	180	KV	4	15	100 x 5	90	---	---	165,6	MSA60180100 KV-W
	60	35	180	KV	4	15	100 x 5	90	---	---	165,6	MSA60180100 KV-W
	60	22	180	SAE 110	10	16	110 x 5	100	---	---	150	MSA60180110W
	60	22	180	KV	4	15	110 x 6	98,1	---	---	142,7	MSA60180KV
	60	30	180	SAE 110	10	16	120 x 4	102,1	---	---	166,3	MSA6018010

Комплект под опору	**Ø подшипника** (mm)	**Ширина подшипника** (mm)	**Ø фланца** (mm)	присоединение B(mm)	**кол-во отв.**	**Ø отв.** (mm)	**Ø трубы** (mm)	**Ø под трубу** A (mm)	**Ø подшипника** D (mm)	**высота крестовины** L (mm)	**высота** H (mm)	**каталожный номер**
	60	34	180	KV	4	15	120		---	---	175	MSA60180120 KV
	60	20	203	DIN 196	12	11	110 x 6	98,1	---	---	156	MSA60203
	60	30	203	DIN 196	12	10	120 x 6	108,2	---	---	182	MSA60203120
	60	26	208	KV	4	M12	114,3 x 5,5	103,4	---	---	170	MSA60208KVS
	60	26	208	KV	4	M12	114,3 x 5,5	103,4	---	---	170	MSA60208KVS-SP **SPICER**
	60	26	208	KV	4	M12	114,3 x 5,5	103	---	---	155	MSA60208KVS+ CB
	65	20	150	KV	4	13	120 x 4	114,1	---	---	155	MSA65150KV
	65 + CB 225mm		150	KV	4	13	120 x 3	114,3	---	---	155,4	MSA65150KV-CB-SP **SPICER**

Комплект под опору	**Ø подшипника** (mm)	**Ширина подшипника** (mm)	**Ø фланца** (mm)	присоединение B(mm)	**кол-во отв.**	**Ø отв.** (mm)	**Ø трубы** (mm)	**Ø под трубу** A (mm)	**Ø подшипника** D (mm)	**высота крестовины** L (mm)	**высота** H (mm)	**каталожный номер**
	65		180	SAE 110	8	16,2	100	94,4	---	---	151	MSA65180100
	65	30	180	KV	4	15	110 x 5	99,5	---	---	154,7	MSA65180110 KV-W
	65	20	180	SAE 110	10	16	120 x 6	108,2	---	---	151,6	MSA65180
	65	20	180	KV	4	15	120 x 3	114	---	---	155	MSA65180123 KV
	65	20	180	KV	4	15	120 x 4	112	---	---	155	MSA65180124 KV
	65	23	180	KV	4	15	120 x 6	108	---	---	155	MSA65180KV
	70	40	180	SAE 110	10	16	120 x 6	108,1	---	---	175	MSA70180120
	70	40	180	KV	4	15	120 x 6	108,1	---	---	174,6	MSA70180120 KV
	70		180	KV	4	15	120 x 4	112	---	---		MSA70180120 KV-W

Комплект под опору	**Ø подшипника** (mm)	**Ширина подшипника** (mm)	**Ø фланца** (mm)	присоединение B(mm)	**кол-во отв.**	**Ø отв.** (mm)	**Ø трубы** (mm)	**Ø под трубу** A (mm)	**Ø подшипника** D (mm)	**высота крестовины** L (mm)	**высота** H (mm)	**каталожный номер**
	70	22	180	KV	4	15	120 x 4	112	---	---	170	MSA70180KV
	70	40	180	SAE 110	10	16	130 x 6	118	---	---	195	MSA70180130
	70	40	180	KV	4	15	130 x 6	118,1	---	---	190	MSA70180130 KV
	70	30	180	KV	4	15	130	123,4	---	---	155	MSA70180130 KV-W
	70	40	180	SAE 110	10	16	140 x 5	130	---	---	185	MSA70180140
	70	40	180	KV	4	15	140 x 5	130	---	---	185	MSA70180140 KV
	75	18	180	KV	4	15,5	120 x 4	112,3	---	---	176	MSA75180KV

КОРПУС КАРДАННОГО ВАЛА

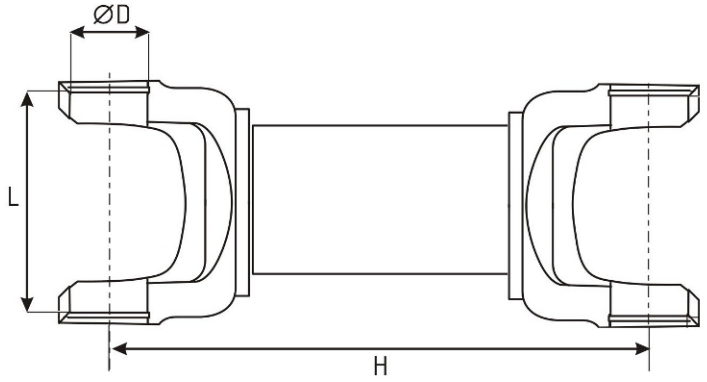

Корпус вала	тип	Ø подшипника D (mm)	Длинна крестовины L (mm)	Длинна вала H (mm)	каталожный номер
	2	23,8	61,3	123	KW68710123W
	2	26	69,8	145	KW2670145
	2	27	81,8	162	KW1310162
	2	27	81,8	175	KW1310175W
	2	27	81,8	180	KW1310180
	2	27	81,8	183	KW1310183
	2	27	81,8	183	KW1310183T teflon na frezie

Корпус вала	тип	Ø подшипника D (mm)	Длинна крестовины L (mm)	Длинна вала H (mm)	каталожный номер
	2	27	81,8	185	KW1310185
	2	27	81,8	185	KW1310185W
	2	27	81,8	192	KW1310192
	2	27	81,8	202	KW1310202
	2	27	81,8	213	KW1310213
	2	27	81,8	285	KW1310285
	2	30	81,8	219	KW28710219
	2	30	81,8	300	KW28710300
	2	30,2	106,3	155	KW1410155W

Корпус вала	тип	Ø подшипника D (mm)	Длинна крестовины L (mm)	Длинна вала H (mm)	каталожный номер
	2	30,2	106,3	174	KW1410174
	2	30,2	106,3	187	KW1410187
	2	30,2	106,3	190	KW1410190
	2	30,2	106,3	195	KW1410195W
	2	30,2	106,3	200	KW1410200
	2	30,2	106,3	220	KW1410220
	2	30,2	106,3	240	KW1410240
	2	30,2	106,3	331	KW1410331
	2	30,2	81,8	112,5	KW68720112W

Корпус вала	тип	Ø подшипника D (mm)	Длинна крестовины L (mm)	Длинна вала H (mm)	каталожный номер
	2	30,2	81,8	187	KW68720187W
	2	30,2	81,8	290	KW68720290
	2	34,9	126,2	154	KW1550154W
	2	34,9	126,2	230	KW1550230W
	2	34,9	126,2	243	KW1550243W
	2	34,9	126,2	260	KW1550260
	2	34,9	106,3	218	KW68730218W
	2	34,9	106,3	222	KW68730222W
	2	34,9	106,3	238	KW68730238

Корпус вала	тип	Ø подшипника D (mm)	Длинна крестовины L (mm)	Длинна вала H (mm)	каталожный номер
	2	34,9	106,3	330	KW68730330
	2	35	96,8	213	KW58710213
	2	35	96,8	300	KW58710300
	2	39,7	115,9	170	KW1510170
	2	39,7	115,9	180	KW1510180W
	2	39,7	115,9	270	KW1510270
	2	42	106	255	KW381255
	2	42	106	365	KW381365
	2	42	104,5	250	KW58715250

Корпус вала	тип	Ø подшипника D (mm)	Длинна крестовины L (mm)	Длинна вала H (mm)	каталожный номер
	2	42	104,5	258	KW58715258
	2	42	104,5	365	KW58715365
	2	42	119,4	318	KW68735318
	2	42	119,4	345	KW68735345W
	2	44	121,6	310	KW44121310
	2	47,6	135	247	KW68740247
	2	47,6	135	252	KW68740252
	2	47,6	135	260	KW68740260
	2	47,6	135	280	KW68740280

Корпус вала	тип	Ø подшипника D (mm)	Длинна крестовины L (mm)	Длинна вала H (mm)	каталожный номер
	2	47,6	135	308	KW68740308
	2	47,6	135	315	KW68740315
	2	47,6	135	365	KW68740365
	2	47,6	135	400	KW68740400
	2	48	126	260	KW48126260
	2	48	116,5	255	KW58720255W
	2	48	116,5	380	KW58720380W
	2	48	116,5	385	KW58720385
	2	48	135	315	KW68740.01315

Корпус вала	тип	Ø подшипника D (mm)	Длинна крестовины L (mm)	Длинна вала H (mm)	каталожный номер
	2	48	135	247	KW68740247.01
	2	49,2	154,8	274	KW68750274
	2	49,2	154,8	340	KW68750340
	2	52	133	260	KW58730260
	2	52	133	260	KW58730266W
	2	52	133	300	KW58730300
	2	52	133	300	KW58730300W
	2	52	133	396	KW58730396W
	2	52	133	400	KW58730400

Корпус вала	тип	Ø подшипника D (mm)	Длинна крестовины L (mm)	Длинна вала H (mm)	каталожный номер
	2	52	133	400	KW58730400W
	2	52	133	440	KW58730440
	2	52	133	499	KW58730499
	2	52	147,2	270	KW68745270
	2	52	147,2	290	KW68745290
	2	52	147,2	325	KW68745325
	2	52	147,2	346	KW68745346
	2	52	147,2	376	KW68745376
	2	52	147,2	430	KW68745430

Корпус вала	тип	Ø подшипника D (mm)	Длинна крестовины L (mm)	Длинна вала H (mm)	каталожный номер
	2	52	147,2	430	KW68745430-1
	2	53	135	270	KW53135270
	2	57	144	320	KW57144320
	2	57	144	405	KW57144405
	2	57	152	230	KW58742230
	2	57	152	245	KW58742245
	2	57	152	260	KW58742260
	2	57	152	285	KW58742285
	2	57	152	293	KW58742293

Корпус вала	тип	Ø подшипника D (mm)	Длинна крестовины L (mm)	Длинна вала H (mm)	каталожный номер
	2	57	152	313	KW58742313
	2	57	152	317	KW58742320
	2	57	152	340	KW58742340
	2	57	152	360	KW58742360
	2	57	152	435	KW58742435
	2	57	152	435	KW58742435W
	2	57	152	495	KW58742495
	2	57	157	505	KW58742505W
	2	59	167,7	333	KW68760-333

Корпус вала	тип	Ø подшипника D (mm)	Длинна крестовины L (mm)	Длинна вала H (mm)	каталожный номер
	2	65	172	250	KW68755250
	2	65	172	303	KW68765-303
	2	65	172	525	KW68755340
	2	65	172	525	KW68755525
	2	65	172	335	KW58750335
	2	72	185	500	KW58750500
	2	7C	-	210	KW7C210
	2	8.5C	-	210	KW85C210
	2	8.5C	-	270	KW85C270TRS

Корпус вала	тип	Ø подшипника D (mm)	Длинна крестовины L (mm)	Длинна вала H (mm)	каталожный номер
	2	9C	-	245	KW9C245-SP
	2	9C	-	270	KW9C270
	2	10C	-	310	KW10C310-SP **SPICER**

ТРУБА КАРДАННОГО ВАЛА

наружный диаметр (mm)	толщина стенки (mm)	длинна (mm)	описание	каталожный номер
38	1,4	3000	БЕЗШОВНАЯ	RU3814
40	2	3000	БЕЗШОВНАЯ	RU402
50	2,4	3000	БЕЗШОВНАЯ	RU5024
50	3	3000	БЕЗШОВНАЯ	RU503
50,8	1,63	3000	БЕЗШОВНАЯ	RU5116
60	2	3000	БЕЗШОВНАЯ	RU602
60	3	3000	БЕЗШОВНАЯ	RU603
63	2,5	3000	БЕЗШОВНАЯ	RU6325
63,5	1,7	3000	БЕЗШОВНАЯ	RU6317
63,5	2,41	3000	БЕЗШОВНАЯ	RU6324
70	2	3000	БЕЗШОВНАЯ	RU702
70	3	3000	БЕЗШОВНАЯ	RU703
76,2	1,63	3000	БЕЗШОВНАЯ	RU7616
76,2	2,4	2900	БЕЗШОВНАЯ	RU7624
82,6	2,3	3000	БЕЗШОВНАЯ	RU8223
88,9	1,6	3000	БЕЗШОВНАЯ	RU8916
88,9	2,4	3000	БЕЗШОВНАЯ	RU8924
90	3	3000	БЕЗШОВНАЯ	RU903
90	4	3000	БЕЗШОВНАЯ	RU904
90	5	3000	БЕЗШОВНАЯ	RU905
92	5	2350	БЕЗШОВНАЯ	RU925
98	2	3000	БЕЗШОВНАЯ	RU982
100	4,5	3000	БЕЗШОВНАЯ	RU10045
100	4,75	3000	БЕЗШОВНАЯ	RU100475-SP
100	5	3000	БЕЗШОВНАЯ	RU1005
100	6	3000	БЕЗШОВНАЯ	RU1006
108	5,5	3000	БЕЗШОВНАЯ	RU10855-SP
110	6	3000	БЕЗШОВНАЯ	RU1106

наружный диаметр (mm)	толщина стенки (mm)	длинна (mm)	описание	каталожный номер
114,3	5,5	3000	БЕЗШОВНАЯ	RU1145
120	3	3000	БЕЗШОВНАЯ	RU1203
120	4	3000	БЕЗШОВНАЯ	RU1204
120	6	3000	БЕЗШОВНАЯ	RU1206
130	5	3000	БЕЗШОВНАЯ	RU1305
130	6	3000	БЕЗШОВНАЯ	RU1306
140	5	2600	БЕЗШОВНАЯ	RU1405
144	7	3000	БЕЗШОВНАЯ	RU1447

ШРУСЫ КАРДАННЫХ ВАЛОВ

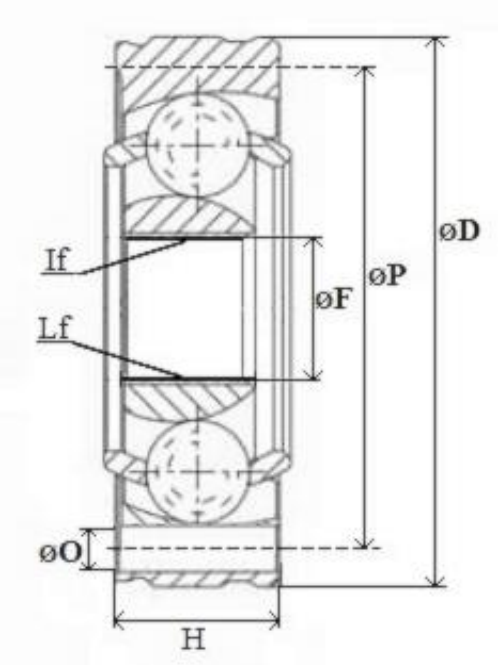

Шрус карданного вала	Кол-во зубов If	Наружный диаметр ØD	Ширина шруса H	Величина зубов Lf	Ø зубов øF	Ø отверстий ØO	Ø по отверстиям ØP	Ø под трубу	Каталожный номер
	19		64,7	20	22,7		91	50,8	RN335Y
	19	80	24,3	19,5	22,3	8	67,2	---	HO805
	19	86	22,5	25,7	22,65	8	74	---	ME735
	20	68,5	101			---	---	72	RN760Y

Шрус карданного вала	Кол-во зубов If	Наружный диаметр ØD	Ширина шруса H	Величина зубов Lf	Ø зубов øF	Ø отверстий øO	Ø по отверстиям øP	Ø под трубу	Каталожный номер
	20	86	20,9	21,5	27,8	8	74	---	VO86/ME734
	21	86	27,5	21,3	23,7	8	73,8	---	SK305-E
	22	86	21	22	25	8	74	50	VO86Y
	22	фланец 115	130	--	---	4x10	DIN 73		CVJ002
	23	94	52,6	22	27	8	80	---	MI331
	23	94	52,6	22	27	8	80		MI331Y
	24	78	23,4	21	20,5	8	66	---	VO78/ME733

Шрус карданного вала	Кол-во зубов If	Наружный диаметр ØD	Ширина шруса H	Величина зубов Lf	Ø зубов øF	Ø отверстий øO	Ø по отверстиям øP	Ø под трубу	Каталожный номер
	24	78	23,4	21,5	20,5	8	65,5	60 x 2	VO78Y
	24	93,5	32	23,9	27	8	80	---	CVJ009
	24	94	32	29	26,98	8	80	---	VO701
	24	94	32	26,5	26,7	8	78	---	VO701-E
	24	94	32	24	27	10	80	---	VO701-KS
	24	94	33	29	26,98	8	78	---	VO702-E
	25	100	29	---	---	10	86	47,5	IA007Y

Шрус карданного вала	Кол-во зубов If	Наружный диаметр ØD	Ширина шруса H	Величина зубов Lf	Ø зубов øF	Ø отверстий ØO	Ø по отверстиям ØP	Ø под трубу	Каталожный номер
	25	100	29,5			10	86	---	IA006
	25	100	29,5	---	---	10	86	66,5	IA006Y
	25	100	30	24	27,8	8	86	---	ME807
	25	100	30	24	27,8	8	86		ME807Y
	25	100	30	24,2	27,6	8	86	--	ME807-E
	25	100	30	24		8,5			ME840
	25	100	30	23	28	6x8	86		CVJ001

Шрус карданного вала	Кол-во зубов If	Наружный диаметр ØD	Ширина шруса H	Величина зубов Lf	Ø зубов øF	Ø отверстий øO	Ø по отверстиям øP	Ø под трубу	Каталожный номер
	25	100	31,7	33,1	27,5	8	86	---	CVJ018
	25	100	32	28	27,6	8	86	---	BM305
	25	100	32	29	27,8	10	86	---	BM305-E
	25	100	40	40,5	28	8	86	---	CH501-E
	25	100	40	40,5	28	8	86	32	CH501Y
	25	84	26	28,8	20,7	8	71,5	---	AD305-E

Шрус карданного вала	Кол-во зубов If	Наружный диаметр ØD	Ширина шруса H	Величина зубов Lf	Ø зубов øF	Ø отверстий øO	Ø по отверстиям øP	Ø под трубу	Каталожный номер
	25	86	29	23	28,1	---	---	70 x 2	AD351MS
	25	86	29	23	28,1	---	---	70 x 2/ 60 x 2	AD351MSY
	25	88	50	25	28	---	---	60	AD353MS
	25	95	70			8		---	RV100
	25	95	70			8		56,7	RV100Y
	26	100	32	27,7	29	8	81	---	ME262
	26	100	32	---	---	8	86	60,4	ME262Y

Шрус карданного вала	Кол-во зубов If	Наружный диаметр ØD	Ширина шруса H	Величина зубов Lf	Ø зубов øF	Ø отверстий ØO	Ø по отверстиям øP	Ø под трубу	Каталожный номер
	26	100	42	33,3	29	8	81	---	HY318
	26	100	42,1	38,8	28,3	8	86	---	CVJ011
	26	107	35	32,2	28,8	8	91	---	VW712
	26	107	35	32	28,8	8	91	---	VW712-E
	28	108	28						ME789
	28	108	28	27,4	31,2	10	94	---	VW022
	28	108	32	---	---	10	95	60,5	IA005Y

Шрус карданного вала	Кол-во зубов If	Наружный диаметр ØD	Ширина шруса H	Величина зубов Lf	Ø зубов øF	Ø отверстий øO	Ø по отверстиям øP	Ø под трубу	Каталожный номер
	28	108	40	27,7	31,2	10	94	---	PS701
	28	108/105,7	32	28	31,3	6x10	93,8		ME754
	28	110	38	26,3	29,5	10	91	---	CVJ013
	28	110	38	26,4	29,3	10	91	---	CVJ013
	28	114	33,7	36,9	29,5	11	98	---	CVJ013B
	30	100	---	---	---	10	86	47,7	MI330Y
	30	100	37	37,5	24,9	8	85,6	---	CVJ008

Шрус карданного вала	Кол-во зубов If	Наружный диаметр ØD	Ширина шруса H	Величина зубов Lf	Ø зубов øF	Ø отверстий øO	Ø по отверстиям øP	Ø под трубу	Каталожный номер
	30	113	34,6	28,3	30,5	10	95,4	---	CVJ012
	30	94	27	26,6	25	10	81	---	RV251
	30	94	27	---	---	8	80	47,6	RV251Y
	30	95	27	---	---	10	81	60,4	ME277Y
	32	100	28	27,2	26,8	10	86	---	BM725
	32	100	28	---	---	10	86	55,5	BM317Y
	32	100	35	34/39	26,9	8	86	---	VW704

Шрус карданного вала	Кол-во зубов If	Наружный диаметр ØD	Ширина шруса H	Величина зубов Lf	Ø зубов øF	Ø отверстий ØO	Ø по отверстиям ØP	Ø под трубу	Каталожный номер
	32	100	35	34/39	26,7	8	86	---	VW704-E
	35	100	28,4	29	28,8	8	86	---	ME305-E
	35	124		25,1	29	10	107		FD861Y
	35	124	48,7	25,1	29	10	107	---	FD861

МУФТЫ

	Ø наружный (mm)	Ø расположение отверстий (mm)	Ø отв. (mm)	толщина (mm)	применяемость	Каталожный номер
	106,5	78,6	10	28	BMW X5 (E53)	ZGBMX5
	107	78,6	12	32	HYUNDAI Santa Fe	ZGHSF
	114	80	10	26	RENAULT Scenic RX4	ZGRS
	119	90	10	32	HYUNDAI Santa Fe	ZGHSF1
	128	96	12	30	RANGE ROVER	ZGRR
	137	106	12	35	Transit 2000-2006	ZGFT00-OE
	138	105	12	35	FORD Transit	ZGFT
	139	106	12	35	FORD Transit 2000-2006	ZGFT00

	Ø наружный (mm)	Ø расположение отверстий (mm)	Ø отв. (mm)	толщина (mm)	применяемость	Каталожный номер
	143	111	12	38	VW Touareg PORSCHE Cayenne	ZGPC
	148	110	12	35	MERCEDES W210	ZGMW210
	153	120	12	36	RENAULT Master	ZGRM
	154	120	12	36	FORD Transit 2006->	ZGFT06-OE
	155	120	14	43,5	FORD Transit 2006 ->	ZGFT06
	156	74	10	32/41	MERCEDES 209-410	ZE-MBS
	158	120	12	36	MERCEDES Sprinter Vito	ZGMV
	158	120	12	36	MERCEDES + gwiazda OE Sprinter, Vito oryginał wycięty z wału	ZGMVGW-OE

ДВОЙНОЙ ШАРНИР

Шарнир	Размер крестовины	фланец вилка				Под трубу (вилка)	высота	Кат. номер
		диаметр фланца	присоединение	кол-во отв.	Ø отв.			
	27 x 74,6		SAE 64,9	---	---	50	160	DKLR-1
	27 x 81,8	---	---	4 с резьбой	X = 38 Y = 59,7 Z = 70,5	50 (Ø44,9)	104,5	DK23
	27 x 81,8	120	DIN 75	8 x 10	X = 39 Y = 39 Z = 101,5	63,5 (Ø60)	180	DK687151 20-SP **SPICER**
	27 x 81,8	113	DIN 50,8	4 без резьбы	X = 63 Y = 63 Z = 90	63,5 (Ø59,5)	147,5	DK79G
	27 x 81,8	---	---	4 с резьбой	X = 38 Y = 59,7 Z = 70,5	63,5 (Ø59,5)	104,5	DK96
	27 x 81,8	---	---	4 с резьбой	X = 38,3 Y = 59,6 Z = 71	63,5 (Ø59,5)	110	DK96L
	27 x 81,8	117	SAE 69,8	4 X 10	X = 77 Y = 77 Z = 95	63	145	DKMM

Шарнир	Размер крестовины	фланец вилка				Под трубу (вилка)	высота	Кат. номер
		диаметр фланца	присоединение	кол-во отв.	Ø отв.			
	27 x 81,8	116	SAE 70	4 x 10	X - 67,3 Y - 67,3 Z - 95,4	63,5 x 2,1	143	DKMM-SP **SPICER**
	27 x 92	---	---	4 с резьбой	X = 39 Y = 73,3 Z = 82	63,5 (Ø59,5)	106	DK11
	27 x 92	---	---	4 с резьбой	X = 39 Y = 73,3 Z = 82	76 (Ø73)	104	DK12
	27 x 92	128	DIN 79,3	4 без резьбы	X = 76 Y = 76 Z = 108	63,5 (Ø59,5)	145	DK85D
	27 x 92	132	DIN 50,8	4 с резьбой	X = 76 Y = 76 Z = 108	63,5 (Ø59,5)	150	DK85F
	28 x 49	120	SAE 65	4 x 10	X = 67 Y = 67 Z = 95	39 42 x 2	160	DKNP-1
	28 x 49 (76)	105	SAE 64,9	---	---	50	160	DKLR
	28 x 49 (76)	103	SAE 64,9	---	---	45	160	DKNP

Шарнир	Размер крестовины	фланец вилка				Под трубу (вилка)	высота	Кат. номер
		диаметр фланца	присоединение	кол-во отв.	Ø отв.			
	28,6 x 49 (76,3)	115	SAE 46	4	10	63	165	DKTH 6060
	28,6 x 49 (76,3)	115	SAE 46	4	10	63	165	DKTH 6068
	28,6 x 76,3	115	SAE 46	4	10	63,5 x 1,64	165	DKTH 6068-1
	28,6 x 49 (76,3)	115	SAE 46	4	10	63	165	DKTH 6170
	28,6 x 49 (76,3)	110	SAE 46	---	---	63	165	DKTHB
	28.6 x 59,5 I/C (91,5mm)	125	DIN 79,3	4 с резьбой	X = 76,8 Y = 76,8 Z = 107,8	50 (Ø44,9)	160	DK69
	28.6 x 62 I/C (92.3mm)	125,5	DIN 79,4	4 x 11,5	X = 77,3 Y = 75,8 Z = 108,3	44,4	170	DKJ
	30,2 x 92	130	DIN 67,9	4 с резьбой	X = 77 Y = 77 Z = 108,5	88,9 (Ø84,8)	156,6	DK54

Шарнир	Размер крестовины	фланец вилка				Под трубу (вилка)	высота	Кат. номер
		диаметр фланца	присоединение	кол-во отв.	Ø отв.			
	30,2 x 92	130	DIN 50,8	4 с резьбой	X = 77 Y = 77 Z = 108,5	70 (Ø65,8)	155	DK55
	30,2 x 92	130	DIN 79,3	4 X 11,5	X=76,4 Y=76,4 Z=108	63,5 (Ø 59,7)	155	DK56
	34,9 x 106,3	120	SAE 75	8 x 10	X = 39 Y =39 Z = 101,5	85 x 5	235	DK6873085-SP
	34,9 x 106,3	120	SAE 75	8 x 10	X = 39 Y = 39 Z = 101,5	90 x 3	230	DK6873090-SP
	48 x 116,5	150	DIN 90	8 X 12	X = 50 Y = 50 Z = 130		285	DK58720
	48 x 116,5	150	DIN 90	8 x 12	X = 50 Y = 50 Z = 130	92	270	DK58720-1
	48 x 116,5	150	KV	4 x 13	X = 74,5 Y = 106 Z = 130	84,8	265	DK58720 KV495SJ -SP-01
	48 x 116,5	150	KV	4 x 13	X = 74,7 Y = 106,3 Z = 130	85 x 5	273	DK58720 KV-SP **SPICER**
	48 x 116,5	150	DIN 90	8 X 12	X = 50 Y = 50 Z = 130	76	265	DK58720-SP **SPICER**

Шарнир	Размер крестовины	фланец вилка				Под трубу (вилка)	высота	Кат. номер
		диаметр фланца	присоединение	кол-во отв.	Ø отв.			
	57 x 144	180	DIN 110	8 X 16	X=59,7 Y=59,7 Z=155	110 X 6	320	DK58735-SP **SPICER**
	27 x 70	---	---	---	---	---	63	KOSZ 27-70
	27 x 81,8	---	---	---	---	---	75	KOSZ 27-818
	30,2 x 80	---	---	---	---	---	70	KOSZ 30280
	30,2 x 81,8	---	---	---	---	---	70	KOSZ 302-818
	30,2 x 92	---	---	---	---	---	73	KOSZ 1350
	35 x 92	---	---	---	---	---	81	KOSZ 3593
	35 x 96,8	---	---	---	---	---	80	KOSZ 35968H
	35 x 98	---	---	---	---	---	85	KOSZ 3598
	38 x 107	---	---	---	---	---	71	KOSZ 38107

БАЛАНСИРОВОЧНЫЕ ПЛАСТИНЫ

Каталожный номер	вес
W4	4 грамм
W5	5 грамм
W6	6 грамм
W8	8 грамм
W9	9 грамм
W10	10 грамм
W12	12 грамм
W14	14 грамм
W15	15 грамм
W16	16 грамм
W18	18 грамм
W20	20 грамм
W21	21 грамм
W22	22 грамм
W24	24 грамм
W25	25 грамм
W26	26 грамм
W28	28 грамм
W30	30 грамм
W32	32 грамм
W40	40 грамм
W42	42 грамм
W50	50 грамм

ШЛИЦЕВЫЕ ВТУЛКИ

Шлицевая втулка	**Ø подшипника** D (mm)	**длинна крестовины** L (mm)	**Длинна** H (mm)	**каталожный номер**
	---	---	145	SY28710MBS
	23,8	61,3	120mm 18 шлицов внутр; Ø наружный втулки – 30mm	SY68710
	27	74,6	142	SY1300
	27	81,8	145	SY1310-SP
	27 Ø пыльника 89	80	135mm 25+1 шлицов внутр.; Ø наружный втулки - 39,6mm	SYGUK12
	27	81,8	136	SY1310-1
	29	49 – 52	155mm 21 шлицов внутр. Ø наружный втулки – 38mm	SYGUT21
	29	49 - 52	155mm 23 шлицов внутр. Ø наружный втулки – 40mm	SYGUT21-1

Шлицевая втулка	**Ø подшипника** D (mm)	**длинна крестовины** L (mm)	**Длинна** H (mm)	**каталожный номер**
	30,2	106,3	175	SY1410-SP
	30,2	92	176	SY1350
	34,9	106,3	180	SY1480-M
	34,9	126,2	185	SY1550-SP
	34,9	126,2		SY1550
	47,6	135	210	SY1610-SP
	49,2	154,8	250	SY1710W
	5C		150	SY5C

Шлицевая втулка	Ø подшипника D (mm)	длинна крестовины L (mm)	Длинна H (mm)	каталожный номер
	8.5C	124/165	230	SY85C
	8C	174,7/206,4	230	SY8C
	9C	168,2/210	255	SY9C

ШАРНИРЫ КАРДАННОГО ВАЛА

Шарниры	размер крестовины (mm)	Фланец				под трубу (mm)	длинна (mm)	каталожный номер
		Ø фланца (mm)	присоединение (mm)	кол-во отверстий	Ø отв. (mm)			
	18 x 47	58	DIN 30	4	5,3	32	165	ZNFYSJ184758
	18 x 47	65	DIN 35	4	6,2	32	165	ZNFYSJ184765
	18 x 47	58	DIN 30	4	5,3	34	74	ZNTYFY184758
	18 x 47	65	DIN 35	4	6,2	34	74	ZNTYFY184765
	18 x 47	58	DIN 30	4	6	---	70	ZNFYUJ58
	18 x 47	65	DIN 35	4	6	---	70	ZNFYUJ65L
	18x 47	65	DIN 35	4	6	---	65	ZNFYUJ65
	23,8 x 61,3	101	SAE 50	4	10	63	86,5	ZNTYFYN

Шарниры	размер крестовины (mm)	Фланец				под трубу (mm)	длинна (mm)	каталожный номер
		Ø фланца (mm)	присоединение (mm)	кол-во отверстий	Ø отв. (mm)			
	25 x 63,8	---	---	---	---	60 x 2/ 60 x 2	170	ZNMSATY2564
	27 x 74,6	90	DIN 47	4	8	48	230	ZNFY1300904
	27 x 74,6	100	DIN 57	6	8	63,5 x 2,1	222	ZNFYSJ13001006 -SP
	28 x 52,7 I/C (80)	120	DIN 65	4	12	44	220	ZNFYSJGUN29
	29 X 52 I/C (77)	106	DIN 65	4	10	63	255	ZNFYSJGUIS52
	30,2 x 81,8	120	DIN 57	4	10	76	115	ZNFYTY68720
	30,2 x 81,8	134	DIN 67	4	10	76	117	ZNFYTY68720 134
	30,2 x 81,8	134	DIN 67	4	10	70 x 2		ZNFYTY68720130 70
	Кол-во шлицов 16	длинна втулки – 160mm	длинна шлицов– 300mm	длинна шлицевого конца – 355mm	Ø наружный на шлицах - 27mm	Труба – 63,5mm		SJZN2716

Шарниры	размер крестовины (mm)	Фланец				под трубу (mm)	длинна (mm)	каталожный номер
		Ø фланца (mm)	присоединение (mm)	кол-во отверстий	Ø отв. (mm)			
	Кол-во шлицов 10	длинна втулки – 128mm	длинна шлицов– 240mm	длинна шлицевого конца – 300mm	Ø наружный на шлицах – 29,9mm	Труба – 50mm		SJZN3010
	Кол-во шлицов 16	длинна втулки – 165mm	длинна шлицов– 300mm	длинна шлицевого конца – 355mm	Ø наружный на шлицах – 34,8mm	Труба – 63,5mm		SJZN3516
	Кол-во шлицов 16	длинна втулки – 190mm	длинна шлицов– 300mm	длинна шлицевого конца – 355mm	Ø наружный на шлицах - 38mm	Труба – 88,9mm		SJZN3816
	Кол-во шлицов 16	длинна втулки – 170mm	длинна шлицов– 300mm	длинна шлицевого конца – 355mm	Ø наружный на шлицах – 44,3mm	Труба – 89mm		SJZN4416
	Кол-во шлицов 16	длинна втулки – 130mm	длинна шлицов– 240mm	длинна шлицевого конца – 300mm	Ø наружный на шлицах - 50mm	Труба – 70mm		SJZN5016
	Кол-во шлицов 16	длинна втулки – 250mm	длинна шлицов– 300mm	длинна шлицевого конца – 355mm	Ø наружный на шлицах – 50,7mm	Труба – 89mm		SJZN5116
	Кол-во шлицов 16	длинна втулки – 280mm	длинна шлицов– 300mm	длинна шлицевого конца – 355mm	Ø наружный на шлицах – 63,4mm	Труба – 89mm		SJZN6416
	Кол-во шлицов	длинна втулки – 170mm	длинна шлицов– 300mm	длинна шлицевого конца – 355mm	Ø наружный на шлицах - mm	Труба – mm		SJ1550MOD

ФЛАНЦЫ СО ШЛИЦАМИ
(ОТВЕТНЫЕ ФЛАНЦЫ)

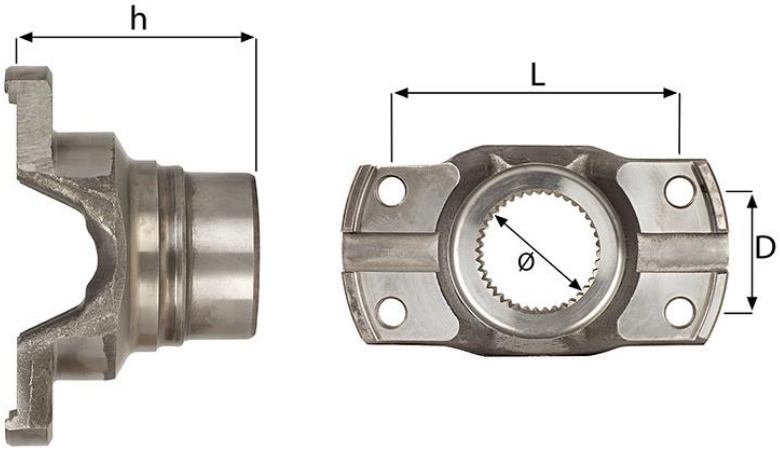

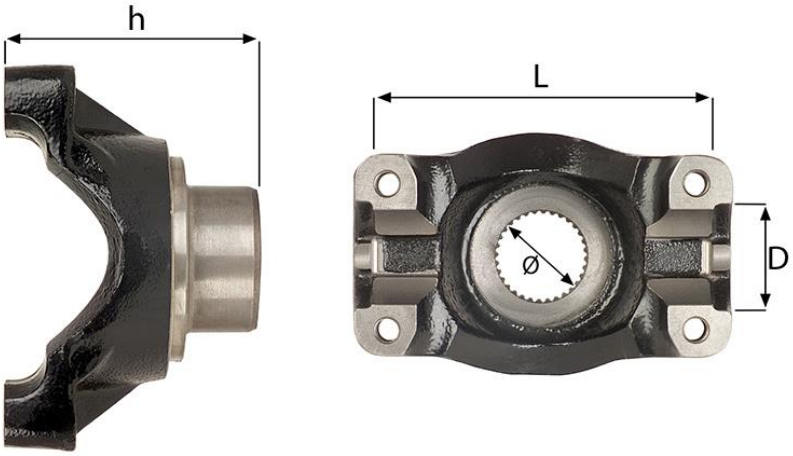

фланец	**Ø подшипника** D (mm)	**высота крестовины** L (mm)	**шлицы**	**Ø шлицов ØF**	**высота** H (mm)	**каталожный номер**
	34,9	106,3	32	35	60,5	FL1480Z32-1
	34,9	106,30	32	35	66,5	FL1480Z32
	34,9	106,3	35	38	67	FL1480Z35

фланец	Ø подшипника D (mm)	высота крестовины L (mm)	шлицы	Ø шлицов ØF	высота H (mm)	каталожный номер
	34,9	126,2	32	35	34	FL1550Z32
	34,9	126,2	33	55	66	FL1550Z33
	49,2	194	10 шлицов внутр. Ø 69,7	96,3	142	FL1810Z10
	6C	114,5/140,5	39	51,5	68	FL6C39
	7C	117,5/148,5	24	65	45	FL7C24
	7C	117,5/148,4	39	51,7	70	FL7C39
	8.5C	124/165	39	51,2	75	FL85C39
	9C	168,2/182,8	39	51,5	85	FL9C39